THIS DRAWING IS CONTROLLED DOCUMENT.
DIESES ZEICHNUNGSDOKUMENT WIRD DURCH AMP-INCORPORATED KONTROLLIERT.
VERANWORTLICHE ABTEILUNG: TECHNISCHE DOKUMENTATION
© COPYRIGHT 2012 Tyco Electronics AMP GmbH

RELEASED FOR PUBLICATION JAN 2004 - -
FREI ZUR VEROFFENTLICHUNG
ALL RIGHTS RESERVED.
ALLE RECHTE VORBEHALTEN.

MATED WITH
PASSEND ZU
1394081

LOC	DIST
A1	–

PROJEKT NR.: A98-52135

REVISIONS
ÄNDERUNGEN

P	LTR	DESCRIPTION / BESCHREIBUNG	DATE	DWN	APVD
	A	NEW DRAWING CREATED Neue Zeichnung erstellt	07JAN2004	CG	JG
	A1	NOTE 7 CHANGED Note 7 geaendert	13APR2004	CG	JG
	A2	DETAILS SEE PCN E-12-004292 Details siehe PCN E-12-004292	09MAY2012	REK	CE

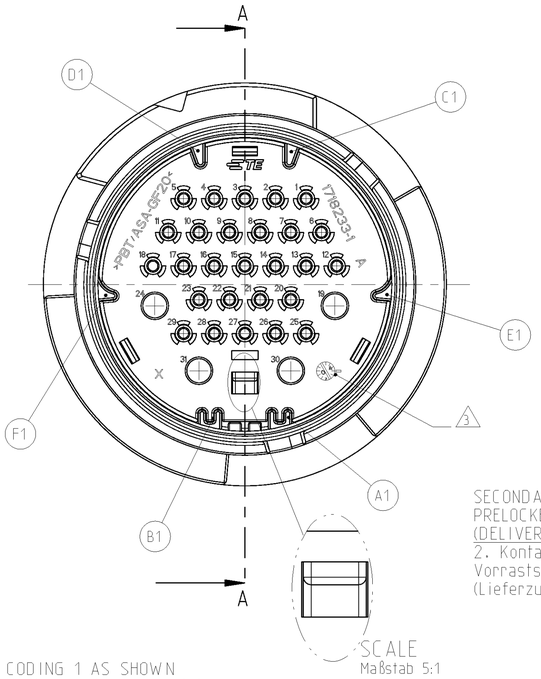

CODING 1 AS SHOWN
Kodierung 1 wie gezeigt

SECONDARY LOCKING IN PRELOCKED POSITION (DELIVERY CONDITION)
2. Kontaktsicherung in Vorraststellung dargestellt (Lieferzustand)

SECTION A-A
Schnitt A-A

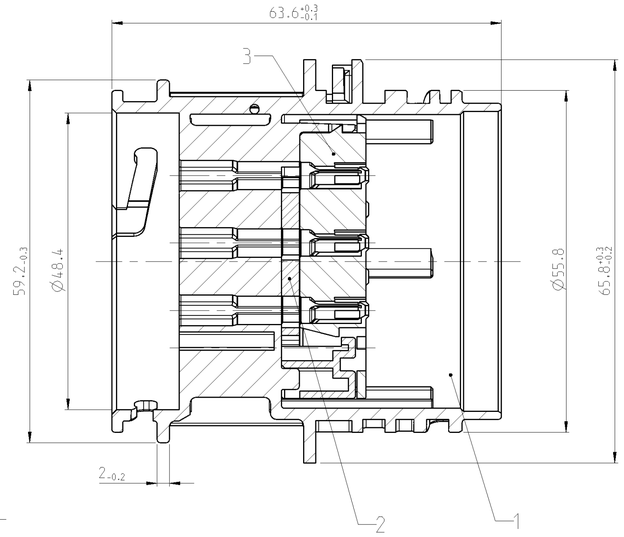

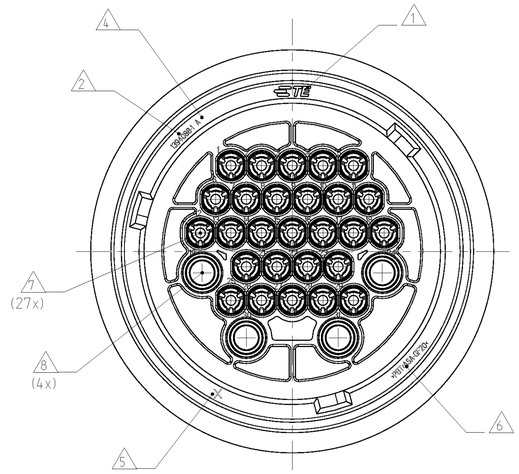

NOTES
Bemerkungen

1. TE CONNECTIVITY LOGO
   TE CONNECTIVITY Logo
2. TE CONNECTIVITY SINGLE PART-NO.
   TE CONNECTIVITY Einzelteile-Nr.
3. PRODUCTION DATE WITH DATE-CLOCK Ø3mm, SUNK
   Produktionsdatum mit Datumsuhr Ø3mm, vertieft
4. LETTER-INSERT FOR THE REVISION STATUS OF THE MOLD
   Schriftsatz für Änderungszustand des Werkzeuges
   ACTUAL STATUS: SEE TABLE
   Aktueller Stand: siehe Tabelle
5. CAVITY MARKING
   Nestmarkierung
6. MATERIAL MARKING ACCORDING TO VDA 260
   Werkstoffkennzeichnung nach VDA 260
7. FOR SUITABLE CONTACTS AND SINGLE WIRE SEALS SEE DRAWINGS:
   Zu verwendende Kontakte und Einzeldichtungen siehe Tabellenzeichnung:

   (A1) Ø1.5mm PIN CONTACT TE-PN: 1703020
   Ø1.5mm Stiftkontakt TE-PN: 1703020

   MAX. WIRE THICKNESS: 2.5mm² FLR
   Max. Drahtgröße: 2.5mm² FLR

   USE Ø1.5mm PIN CONTACT WITH SINGLE WIRE SEALS ONLY!
   Ø1.5mm Stiftkontakt nur mit Einzeldichtungen verwenden!
8. FOR SUITABLE CONTACTS AND SINGLE WIRE SEALS SEE DRAWINGS:
   Zu verwendende Kontakte und Einzeldichtungen siehe Tabellenzeichnung:

   Ø2.5mm PIN CONTACT TE-PN: 929994
   Ø2.5mm Stiftkontakt TE-PN: 929994

   SINGLE WIRE SEAL TE-PN: 828985-1
   Einzeldichtung TE-PN: 828985-1

   DEAD END PLUG TE.PN: 828986-1
   Blindstopfen TE-PN: 828986-1

   WIRE THICKNESS ONLY: 4mm² FLR
   Drahtgröße nur: 4mm² FLR

(A2) 9 SUITABLE COUNTERPARTS: TE-PN 1394081
SUITABLE COVERS: TE-PN 1394089, TE-PN 1394816
Passendes Gegenstueck: TE-PN 1394081
Passende Abdeckkappen: TE-PN 1394089, TE-PN 1394816

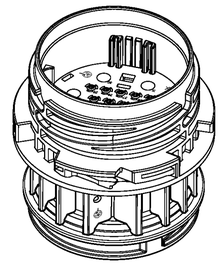

SCALE 1:1
Maßstab

CUT OFF
Blechausschnitt

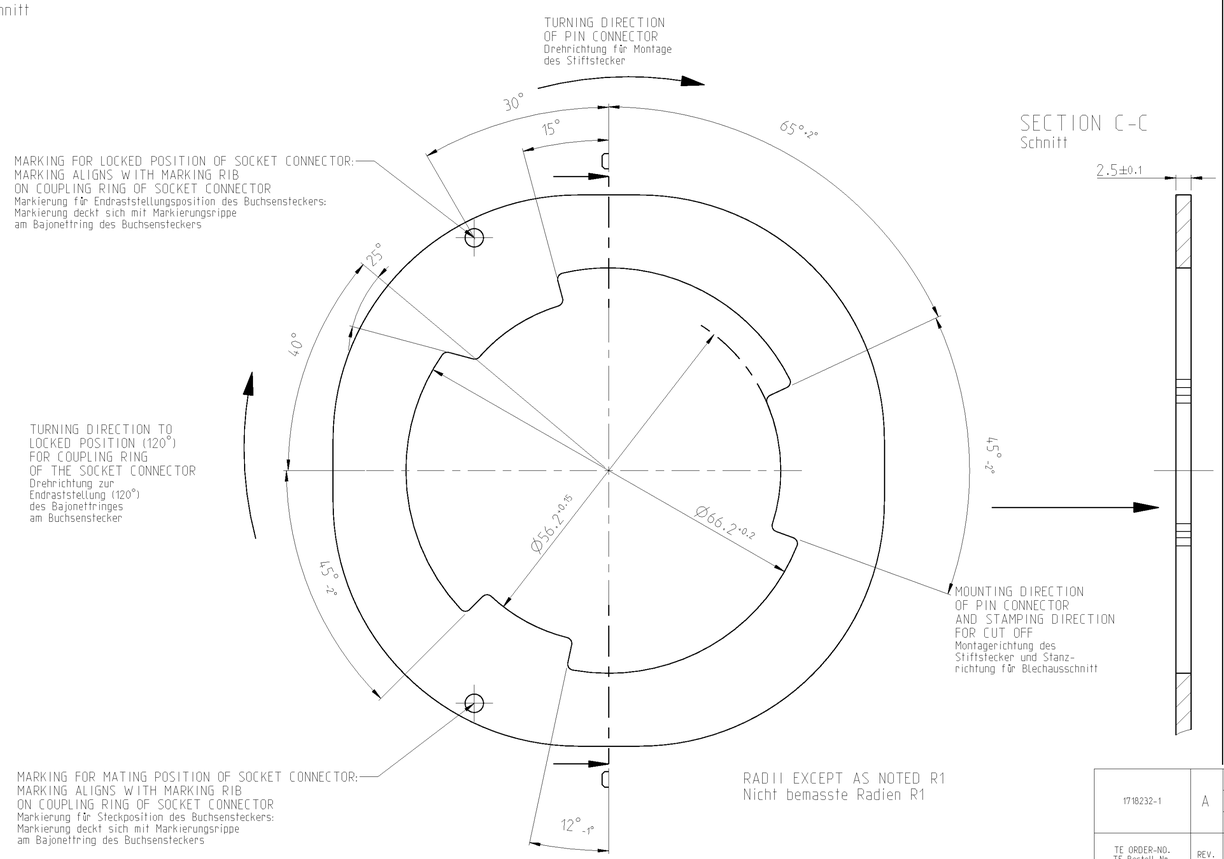

SECTION C-C
Schnitt

RADII EXCEPT AS NOTED R1
Nicht bemasste Radien R1

FURTHER POSSIBLE CODINGS:
Weitere Kodierungsmöglichkeiten:

CODING 2
Kodierung 2

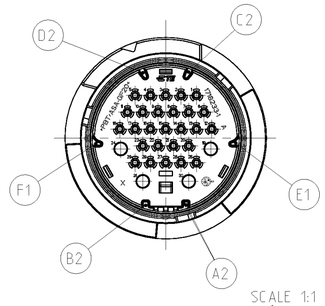

SCALE 1:1
Maßstab

CODING 3
Kodierung 3

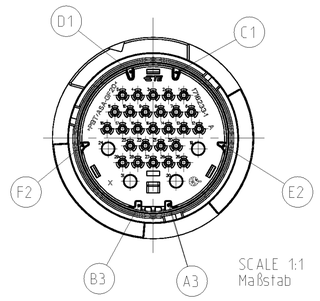

SCALE 1:1
Maßstab

TE ORDER-NO. / TE Bestell-Nr.	REV.	QUANTITY / Stück	POS.	MATERIAL		DESCRIPTION OF SINGLE PARTS / Beschreibung der Einzelteile	ITEM NO / Lfd. Nr.
1718232-1	A	1	3	PBT/ASA-GF20	BLACK / schwarz	CAVITY BLOCK / Kammerblock	3
		1	2	PA66-GF13	YELLOW / gelb	SECOND LOCKING PLATE / Zweite Kontaktsicherung	2
		1	1	PBT/ASA-GF20	BLACK / schwarz	31POS. PIN HOUSING / 31pol. Stiftgehäuse	1
					SURFACE / Oberfläche		
					COLOR / Farbe		

THIS DRAWING IS A CONTROLLED DOCUMENT.
DIESES ZEICHNUNGSDOKUMENT WIRD DURCH AMP-INCORPORATED KONTROLLIERT, ÄNDERUNGEN, DIE DEN TECHNISCHEN FORTSCHRITT DIENEN, SIND VORBEHALTEN. DER ZWECK VORSTEHENDER ANMERKUNGEN IST DARAUF AUFGEBAUT.

DIMENSIONS: MASSEINHEITEN: mm

TOLERANCES UNLESS OTHERWISE SPECIFIED: ALLGEMEINTOLERANZEN

0-PLC	±0.2mm
1-PLC	±
2-PLC	±
3-PLC	±
4-PLC	±
ANGLES (W/ VARIOUS)	±2°

MATERIAL: SEE TABLE / siehe Tabelle

FINISH / OBERFLÄCHE / FARBE: SEE TABLE / siehe Tabelle

WEIGHT / GEWICHT: 69 g

DWN	C. Goetz	06JAN2004
CHK	J. Granzow	07JAN2004
APVD	J. Hass	07JAN2004

PRODUCT SPEC / PRODUKTSPEZ.: 108-18742
APPLICATION SPEC / VERARBEITUNGSSPEZ.: 114-18449

TE Connectivity

NAME: –
31POS. 1.5/2.5MM PIN HOUSING
31pol. 1.5/2.5mm Stiftgehäuse

SIZE	CAGE CODE	DRAWING NO / ZEICHNUNGS-NR.	RESTRICTED TO / NUR FÜER
A1	00779	C-1718232	–

CUSTOMER DRAWING / KUNDENZEICHNUNG | SCALE / MASSSTAB 2:1 | SHEET / BLATT 1 OF / VON 1 | REV A2

4805 (3/11)