© TE Connectivity. All Rights Reserved.
VERTRAULICHE UNVEROEFFENTLICHTE ZEICHNUNG
FREI FUER VEROEFFENTLICHUNG
ALLE RECHTE VORBEHALTEN

WAR NR. –
VERWENDET FÜR
PASSEND ZU 967325,967326
967402,967447

REVISIONS
AENDERUNGEN

P	LTR	DESCRIPTION BESCHREIBUNG	DATE	DWN	APVD
	C1	REVISED PER ECO-11-005150	21MAR111	RK	HMR
	D	REVISED PER PCN E-20-014128	05OCT2020	MK	GL

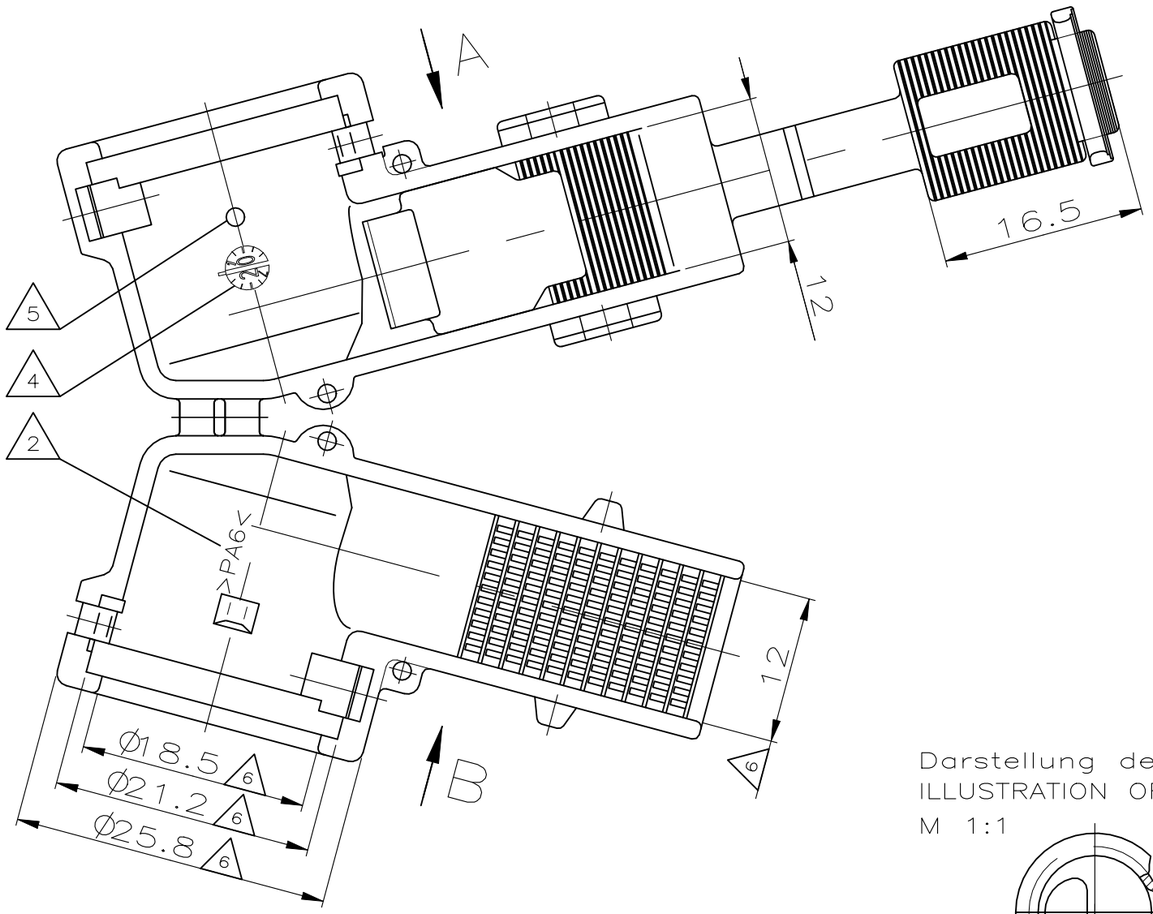

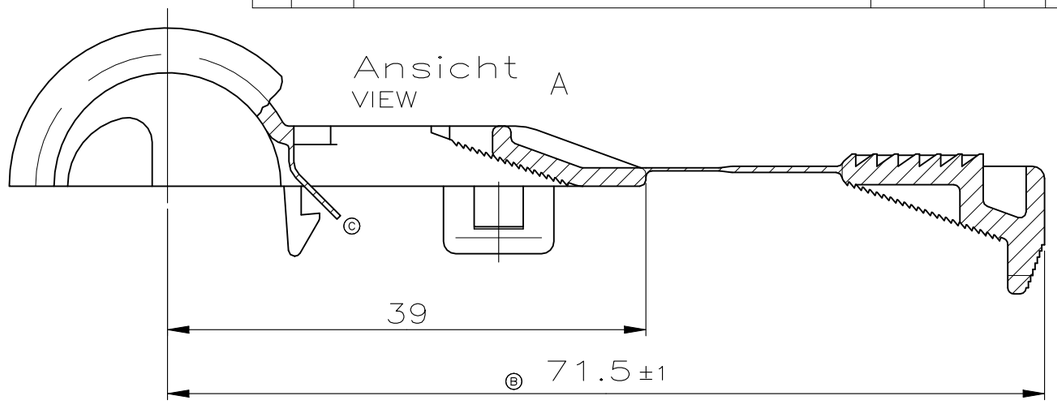

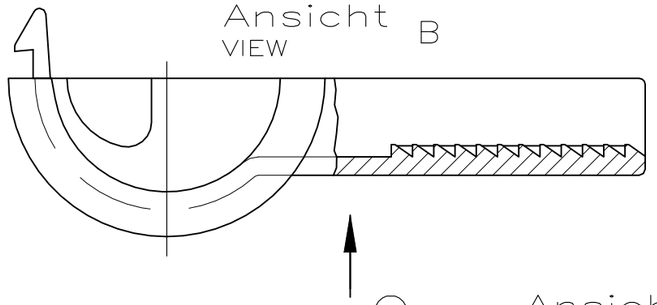

Darstellung der verrasteten Kappe
ILLUSTRATION OF ASSEMBLED CAP
M 1:1

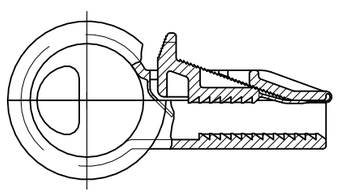

Ansicht C M 1:1
VIEW

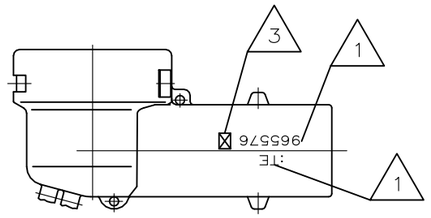

Bemerkungen
NOTES

1. TE-Logo und TE-Nummer
   TE LOGO AND TE NUMBER
2. Werkstoffkennzeichnung
   MATERIAL MARKING
3. Werkzeugaenderungsindex
   REVISION OF THE MOULD
4. Produktionsdatum
   PRODUCTION DATE
5. Nestmarkierung
   CAVITY MARKING
6. (B) Verzug vom Nennmaß bis −0.8mm zugelassen
   WARPAGE FROM NOM. DIMENSION UP TO −0.8MM ALLOWED

Bestell-Nr. ORDER-NR.	POS.	Stück QTY	Benennung Einzelteil DESCRIPTION SINGLE PART	Werkstoff MATERIAL	Oberfläche/SURFACE Farbe/COLOUR
965576-1	–	–	Kappe 90° m. variabler Klemmung CAP 90° FOR VARIABLE FIXING	PA 6	schwarz/BLACK

THIS DRAWING IS A CONTROLLED DOCUMENT.
DIESE ZEICHNUNG IST EIN KONTROLLIERTES DOKUMENT.

DIMENSIONS: MASSE\NHEITEN: mm

TOLERANCES UNLESS OTHERWISE SPECIFIED: ALLGEMEINTOLERANZEN
0 PLC ± –
1 PLC ± 0.4
2 PLC ± –
3 PLC ± –
4 PLC ± –
ANGLES/WINKEL ± 2°

MATERIAL –
FINISH/OBERFLAECHE/FARBE –

DWN J.Granzow 07.06.95
CHK J.Hass 08.06.95
APVD –
PRODUCT SPEC PRODUKTSPEZ. 108-18621 / 106-18622
APPLICATION SPEC VERARBEITUNGSSPEZ. 114-18255
WEIGHT GEWICHT –

TE Connectivity

NAME
Kappe 90DEG mit variabler Klemmung
CAP 90DEG FOR VARIABLE FIXING

SIZE	CAGE CODE	DRAWING NO ZEICHNUNGS-NR.	RESTRICTED TO NUR FUER
A3	00779	C-965576	–

CUSTOMER DRAWING/KUNDENZEICHNUNG
SCALE MASSSTAB 2:1
SHEET BLATT 1 OF VON 1
REV D

1470-19 (1/15)