© 2022 TE Connectivity. All Rights Reserved.

WAR NR.	VERTRAULICH UNVERÖFFENTLICHTE ZEICHNUNG. ALLE RECHTE VORBEHALTEN. VERVIELFÄLTIGUNG UND WEITERGABE NUR MIT GENEHMIGUNG DURCH - DEUTSCHLAND GMBH	NICHT VERMASSTE KANTEN SIND NICHT MAßSTÄBLICH	ÄNDERUNGEN DIE DEM TECHNISCHEN FORTSCHRITT DIENEN, BEHALTEN WIR UNS VOR
VERWENDET FÜR			
PASSEND ZU 967325,967326 967402,967447			

REVISIONS
AENDERUNGEN

P	LTR	DESCRIPTION BESCHREIBUNG	DATE	DWN	APVD
	B	REVISED PER PCN E-20-014128	05OCT2020	MK	GL
	B1	REVISED PER PCN-21-106141	28JUN2021	SN	GL
	B2	REVISED PER PCN-22-136415	24MAR2022	SN	GL

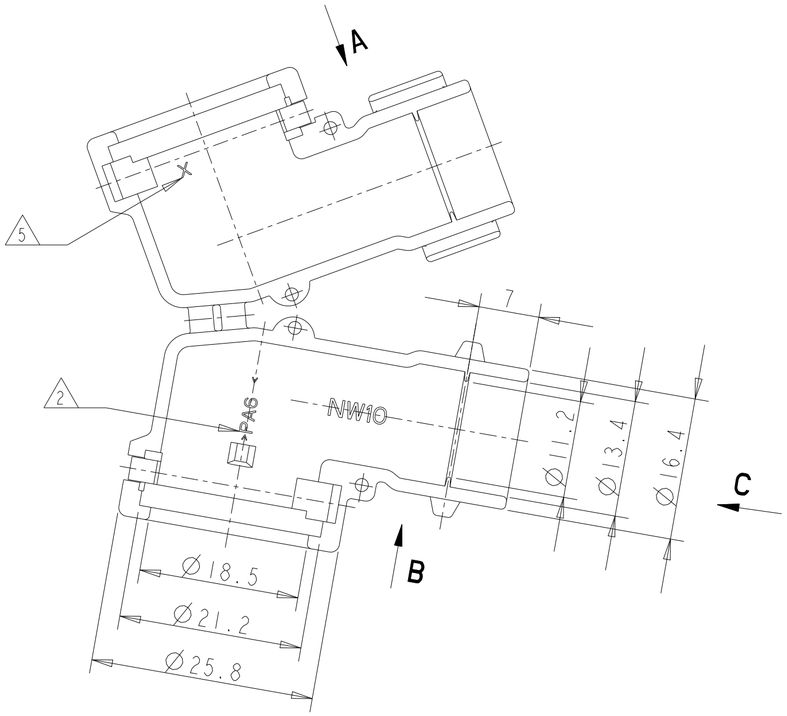

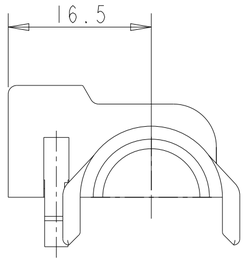

Ansicht A
VIEW A

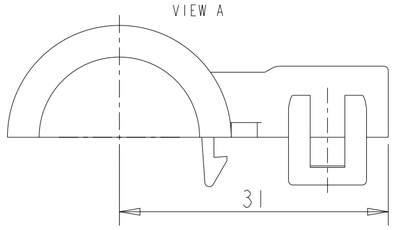

Bemerkungen
NOTES

1. TE-Logo und TE-Nummer
   TE LOGO AND TE NUMBER
2. Werkstoffkennzeichnung
   MATERIAL MARKING
3. Werkzeugänderung index
   REVISION OF THE MOULD
4. Produktionsdatum
   PRODUCTION DATE
5. Nestmarkierung
   CAVITY MARKING

Ansicht B
VIEW B

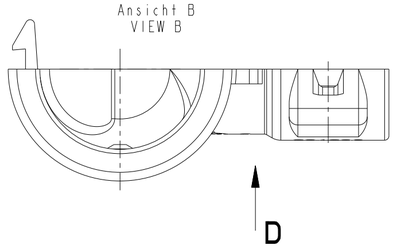

Ansicht D
VIEW D

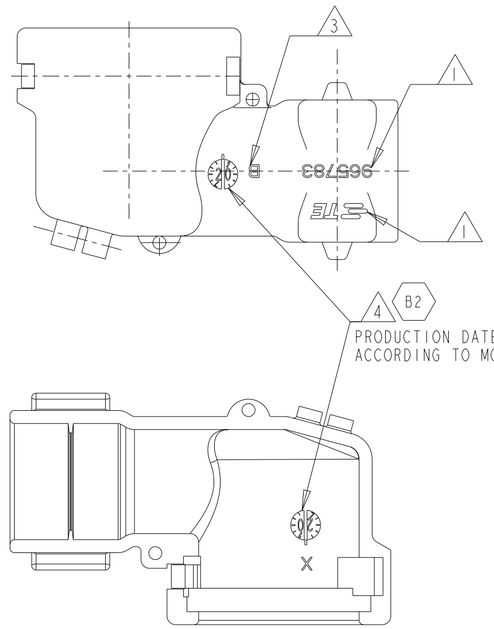

Ansicht C
VIEW C

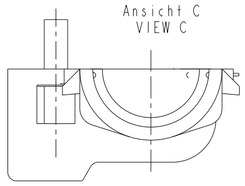

SCALE 2:1

B2 CAP WITH MOLD BUMPS

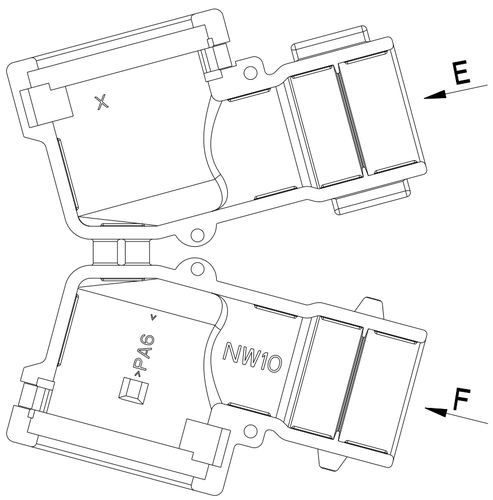

Ansicht E
VIEW E

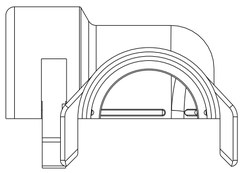

Ansicht F
VIEW F

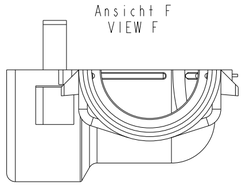

Bestell-Nr. ORDER-NR.	POS.	Stück QTY	Benennung Einzelteil DESCRIPTION SINGLE PART	Werkstoff MATERIAL	Oberfläche/SURFACE
965783-1	-	-	Kappe 90° NW10 CAP 90° NW10	PA 6	schwarz/BLACK
					Farbe/COLOUR

ZEICHNUNG GÜLTIG AB

THIS DRAWING IS A CONTROLLED DOCUMENT.

DIMENSIONS: MASSEINHEITEN: mm

TOLERANCES UNLESS OTHERWISE SPECIFIED: ALLGEMEINTOLERANZEN
0 PLC ±0.4
1 PLC ±-
2 PLC ±-
3 PLC ±-
4 PLC ±-
ANGLES/WINKEL ±2°

MATERIAL -

FINISH/OBERFLAECHE/FARBE -

DWN 16.05.95 J.Granzow
CHK 08.06.95 J.Hazz
APVD -
PRODUCT SPEC PRODUKTSPEZ. 108-18621 / 106-18622
APPLICATION SPEC VERARBEITUNGSSPEZ. 114-18255
WEIGHT GEWICHT -

TE Connectivity

NAME
Kappe 90 Grad fuer Wellrohr NW10
CAP 90 DEG FOR CORRUGATED TUBES NW10

SIZE	CAGE CODE	DRAWING NO ZEICHNUNGS-NR.	RESTRICTED TO NUR FUER
A2	00779	C-965783	-

CUSTOMER DRAWING /KUNDENZEICHNUNG | SCALE MASSSTAB 2:1 | SHEET BLATT 1 OF VON 1 | REV B2