THIS DRAWING IS UNPUBLISHED.
VERTRAULICHE UNVEROEFFENTLICHTE ZEICHNUNG
© COPYRIGHT 2021 BY TE CONNECTIVITY
RELEASED FOR PUBLICATION JULY 2016
FREI FUER VEROEFFENTLICHUNG
ALL RIGHTS RESERVED.
ALLE RECHTE VORBEHALTEN.

MATED WITH:
PASSEND ZU:
967325.967326
967402.967447

LOC	DIST
A1	–

PROJEKT NR.:

REVISIONS
AENDERUNGEN

P	LTR	DESCRIPTION BESCHREIBUNG	DATE	DWN	APVD
	B	REVISED PER PCN E-20-014128	05OCT2020	MK	GL
	B1	REVISED PER PCN-21-106141	28JUN2021	SN	GL
	B2	REVISED PER PCN-24-201853	26FEB2024	HH	AW
	B3	REVISED PER PCN-25-249908	07JUL2025	HH	MR

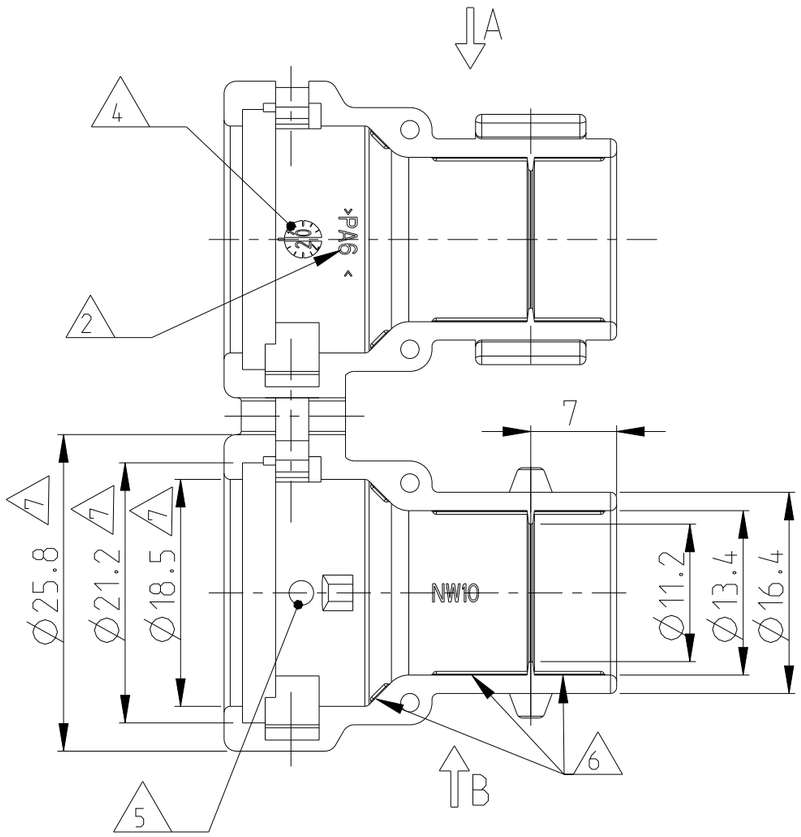

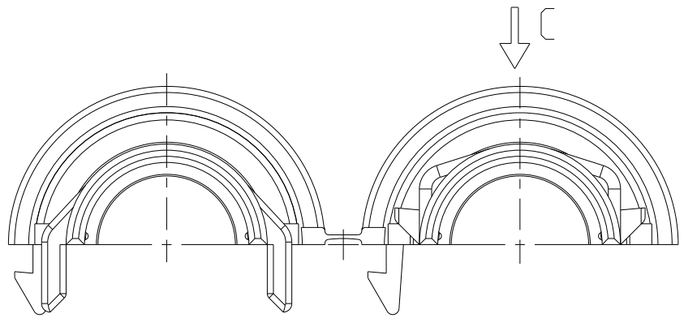

VIEW A
Ansicht A

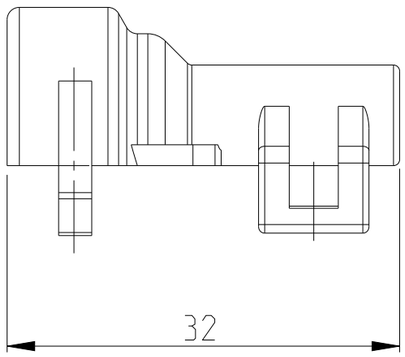

VIEW B
Ansicht B

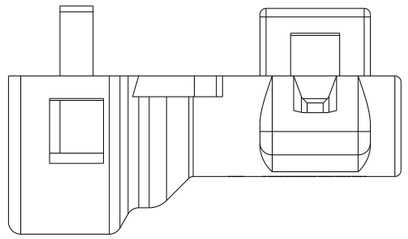

VIEW C
Ansicht C
SCALE 1:1
Maßstab

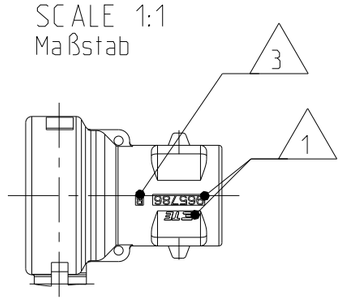

NOTES
Bemerkungen

1. TE-LOGO AND TE NUMBER
   TE-Logo und TE-Nummer
2. MATERIAL MARKING
   Materialkennzeichnung
3. REVISION OF THE MOULD
   Werkzeugaenderungsindex
4. PRODUCTION-DATE
   Produktionsdatum
5. MOULD CAVITY MARKING
   Nestmarkierung
6. FEATURE PRESENT ACCORDING TO MOLDING TOOL
7. (B3) WARPAGE FROM NOM. DIMENSION UP TO -0.8MM ALLOWED

TE ORDER-NO. TE Bestell-Nr.	REV.	MAT.	COLOUR Farbe	DESCRIPTION Beschreibung	ITEM
965786-1	B	PA6	BLACK schwarz	CAP 180 DEGREE NW10 Kappe 180 Grad NW10	1

TOLERANCES UNLESS OTHERWISE SPECIFIED ACC. TO DIN 16901-140 CENTRIC TO NOMINAL DIMENSION. EDITION 1982-11 SHALL APPLY.
Freimasstoleranzen nach DIN 16901-140. Es gilt die Ausgabe 1982-11.

DIESE ZEICHNUNG IST EIN KONTROLLIERTES DOKUMENT.
BEMASSUNGEN UND TOLERANZEN GEMAESS GPS (ISO STANDARDS).

THIS DRAWING IS A CONTROLLED DOCUMENT.
DIMENSIONING AND TOLERANCING PER GPS (ISO STANDARDS).

DIMENSIONS: MASSEINHEITEN: mm

TOLERANCES UNLESS OTHERWISE SPECIFIED: ALLGEMEINTOLERANZEN
0 PLC ±0.4
1 PLC ±–
2 PLC ±–
3 PLC ±–
4 PLC ±–
ANGLES/WINKEL ±2°

MATERIAL: SEE TABLE
FINISH/OBERFLAECHE/FARBE: SEE TABLE

DWN J. Granzow 07JUN1995
CHK J. Hass 08JUN1995
APVD –
PRODUCT SPEC PRODUKTSPEZ. 108-18621 / 106-18622
APPLICATION SPEC VERARBEITUNGSSPEZ. 114-18255
WEIGHT GEWICHT 4.7g

TE Connectivity

NAME
CAP 180 DEG FOR CORRUGATED TUBES NW10
Abdeckkappe 180 Grad fuer Wellrohr NW10
–

SIZE	CAGE CODE	DRAWING NO ZEICHNUNGS-NR.	RESTRICTED TO NUR FUER
A3	00779	C-965786	

CUSTOMER DRAWING /KUNDENZEICHNUNG
SCALE MASSSTAB 2:1
SHEET BLATT 1 OF VON 1
REV B3

1470-19 (3/11)