THIS DRAWING IS UNPUBLISHED.
VERBLEIBT UNVERÖFFENTLICHTE ZEICHNUNG
© COPYRIGHT 2017 BY - TE CONNECTIVITY
RELEASED FOR PUBLICATION 2017
FREI FÜER VEROEFFENTLICHUNG
ALL RIGHTS RESERVED.
ALLE RECHTE VORBEHALTEN.

MATED WITH
PASSEND ZU:
SEE NOTE 12

LOC	DIST
A1	-

PROJEKT NR.
EGATN08146

REVISIONS
ÄENDERUNGEN

P	LTR	DESCRIPTION / BESCHREIBUNG	DATE	DWN	APVD
	B3	DRAWING COMPLIANCE SEE PCN E-17-002024	15FEB2017	AV	FE
	C	AXIAL SEAL ON ADAPTER CHANGED. SEE PCN E-17-015890	27OCT2017	NP	FE
	C1	NEW VERSION ADDED. SEE PCN E-18-000610	14MAR2018	NP	FE
	C2	DRAWING CLARIFICATION. SEE PCN E-19-003745	08MAR2019	NP	FE

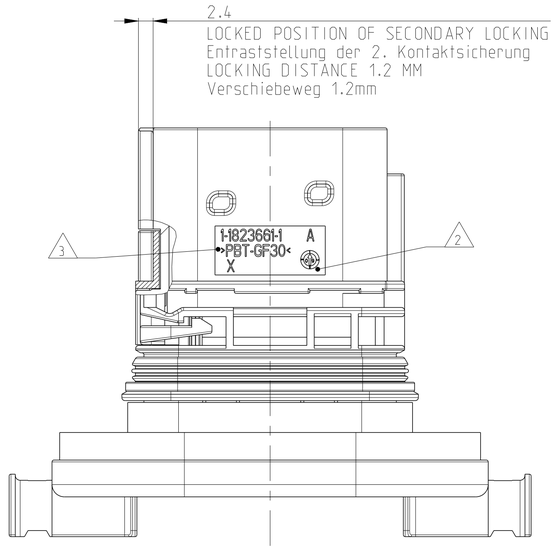

SECTION B-B
Schnitt

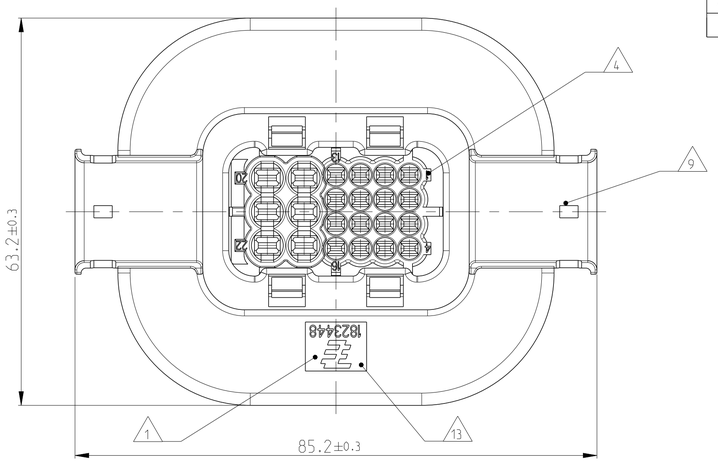

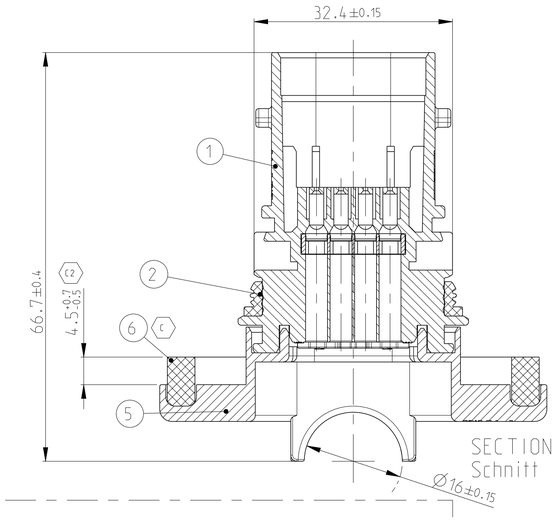

SECTION A-A
Schnitt

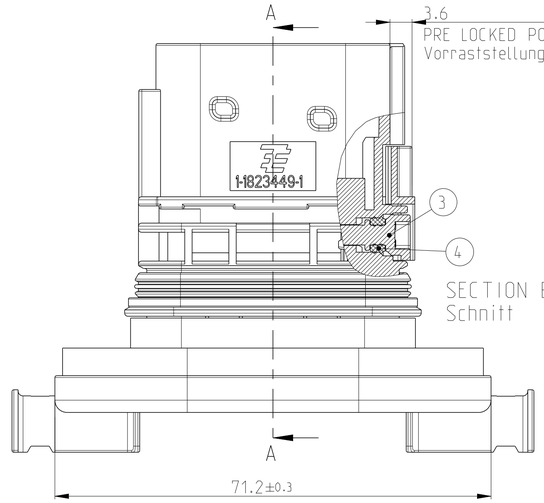

SECTION B-B
Schnitt

NOTES
Bemerkungen

1. TE LOGO AND PART NUMBER
   TE Logo und Bestellnummer
2. PRODUCTION DATE
   Produktionsdatum
3. MATERIAL MARKING ACC. TO VDA 260
   Materialkennzeichnung nach VDA 260
4. CAVITY NUMBERING
   Kammernummerierung
5. WARPAGE TO ... PERMITTED
   Verzug zulässig bis....
6. CAVITIES MATED WITH TAB 1.6 MM
   SEE PRODUCT GROUP DRAWING
   TE NO: 1355055
   MAX. WIRESIZE: 1.0mm² FLR
   Kontaktkammern passend für Flachstecker 1.6
   siehe Produkt-Gruppenzeichnung
   TE Nr. 1355055
   max. Drahtgrößenbereich: 1.0mm² FLR
7. CAVITIES MATED WITH TAB 2.8 MM
   SEE PRODUCT GROUP DRAWING
   TE NO: 1355052
   MAX. WIRESIZE: 2.5mm² FLR / AWG 12 TXL
   Kontaktkammern passend für Flachstecker 2.8 mm
   siehe Produkt-Gruppenzeichnung
   TE Nr. 1355052
   max. Drahtgrößenbereich: 2.5mm² FLR / AWG 12 TXL
8. MALFUNCTION CAUSED BY LACQUER IS NOT COVERED BY TE WARRENTY
   Funktionsbeeintraechtig. durch Lackieren liegt nicht im Einfluss und Gewaehrleistungsumfang von TE
9. MAX. CABLE TIE WIDTH: 2.8mm
   max. Kabelbinderbreite 2.8mm
10. LAYER PACKAGING IN CORRUGATED BOX
    Lagenverpackung im Versandkarton
11. FITS TO A-PILLAR ADAPTER 1823444
    Passend zum A-Säulen Adapter 1823444
12. FITS TO TE COUNTERPART 1823440
    Passend zu TE Gegenstück 1823440
13. ADAPTER IS SYMMETRIC
    TE LOGO IS NO REFERENCE OF POSITION FOR THE CAVITIES
    Der Adapter ist symmetrisch
    TE Logo ist kein Bezugspunkt für die Kammern

CODING A
Kodierung A

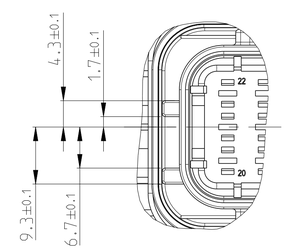

CODING B
Kodierung B

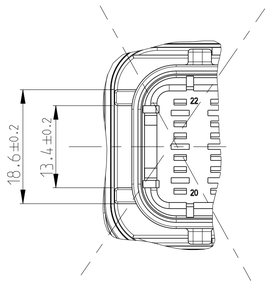

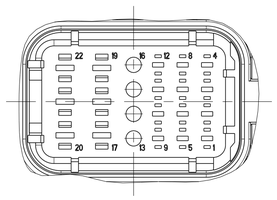

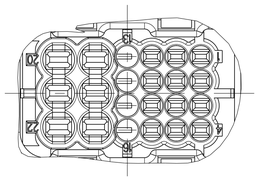

18pos.:
1-1823448-2
2-1823448-2
3-1823448-2
4-1823448-2

CAVITY 13-16 CLOSED
Kammern 13-16 verschlossen

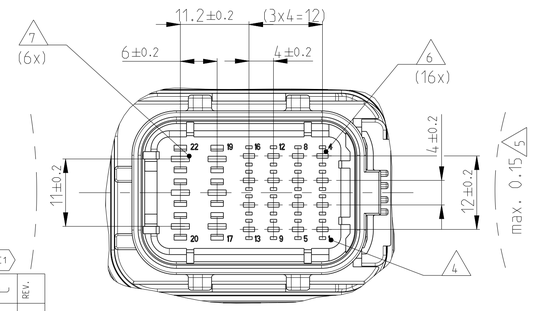

max. 0.2 5

CODING A AS SHOWN
Kodierung A wie gezeigt

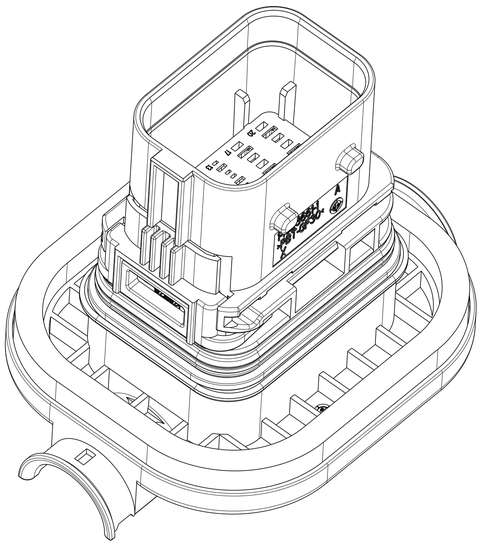

CODING C
Kodierung C

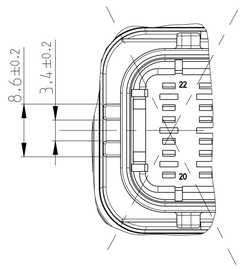

CODING D
Kodierung D

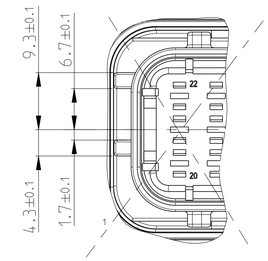

1-1823448-2	1-1823448-2	1-1823448-2	1-1823448-2	3-1823448-1	3-1823448-1	2-1823448-1	1-1823448-1	TE ORDER NO. TE Bestell-Nr.				REV.
1	1	1	1	1	1	1	1	EPDM CLOSED CELL FOAM	BLACK schwarz	BELLOWS FOR ADAPTER Dichtung für Adapter	A	6
1	1	1	1	1	1	1	1	PBT-GF30	BLACK schwarz	ADAPTER FOR TAB HOUSING Adapter für Flachsteckergehäuse	A	5
1	1	1	1	1	1	1	1	MVQ	WHITE weiss	SEAL FOR SECONDARY LOCKING DEVICE Dichtung für 2. Kontaktsicherung	A	4
1	1	1	1	1	1	1	1	PBT-GF30-V0	YELLOW gelb	SECONDARY LOCKING DEVICE Zweite Kontaktsicherung	A	3
1	1	1	1	1	1	1	1	MVQ	ORANGE orange	SEAL FOR TAB HOUSING Dichtung für Flachsteckergehäuse	A	2
1								PBT-GF30-V0	GREEN grün	18pos., TAB HOUSING, SEALED, COD D 18pol. Flachsteckergehäuse, Kodierung D	1	1
	1							PBT-GF30-V0	BLUE blau	18pos., TAB HOUSING, SEALED, COD C 18pol. Flachsteckergehäuse, Kodierung C	1	1
		1						PBT-GF30-V0	GREY grau	18pos., TAB HOUSING, SEALED, COD B 18pol. Flachsteckergehäuse, Kodierung B	1	1
			1					PBT-GF30-V0	BLACK schwarz	18pos., TAB HOUSING, SEALED, COD A 18pol. Flachsteckergehäuse, Kodierung A	A	1
				1				PBT-GF30-V0	GREEN grün	22pos., TAB HOUSING, SEALED, COD D 22pol. Flachsteckergehäuse, Kodierung D	1	1
					1			PBT-GF30-V0	BLUE blau	22pos., TAB HOUSING, SEALED, COD C 22pol. Flachsteckergehäuse, Kodierung C	1	1
						1		PBT-GF30-V0	GREY grau	22pos., TAB HOUSING, SEALED, COD B 22pol. Flachsteckergehäuse, Kodierung B	1	1
							1	PBT-GF30-V0	BLACK schwarz	22pos., TAB HOUSING, SEALED, COD A 22pol. Flachsteckergehäuse, Kodierung A	A	1
				QUANTITY Stueck				MAT.	COLOUR Farbe	DESCRIPTION Beschreibung	REV.	ITEM

C1

THIS DRAWING IS A CONTROLLED DOCUMENT.
DIESES ZEICHNUNGSDOKUMENT WIRD DURCH AMP-INCORPORATED KONTROLLIERT.
ÄNDERUNGEN, DIE DEM TECHNISCHEN FORTSCHRITT DIENEN, SIND VORBEHALTEN.
DEN ÄNDERUNGSLISTEBEZIEHEN ÄNDERUNGSSTAND ERFAHREN SIE AUF ANFRAGE.

DIMENSIONS:
MASSEINHEITEN:
mm

TOLERANCES UNLESS OTHERWISE SPECIFIED:
ACC. TO ISO 8015
ACC. TO DIN 16901-M3
0 PLC ±
1 PLC ±
2 PLC ±
3 PLC ±
4 PLC ±
ANGLES/WINKEL ±2°

MATERIAL
SEE TABLE
siehe Tabelle

FINISH/OBERFLÄCHE/FARBE
SEE TABLE
siehe Tabelle

DWN	H. Hinrichs	16FEB2017
CHK	F. Eltrop	15APR2009
APVD	C. Eberwein	16APR2009
PRODUCT SPEC PRODUKTSPEZ.	108-94025	
APPLICATION SPEC VERARBEITUNGSSPEZ.	114-18993	
WEIGHT GEWICHT	Ⓔ 61.4g	

TE Connectivity

NAME: 22POS. MIXED TAB HOUSING, SEALED
22pol. 1.6/2.8mm Flachsteckergehaeuse gedichtet

SIZE	CAGE CODE	DRAWING NO ZEICHNUNGS-NR.	RESTRICTED TO NUR FUER
A1	00779	C-1823448	-

CUSTOMER DRAWING /KUNDENZEICHNUNG

SCALE MASSSTAB	SHEET BLATT	OF VON	REV.
2:1	1	1	C2

4805 (3/13)