© 2022 TE Connectivity. All Rights Reserved.

REVISIONS					
P	LTR	DESCRIPTION	DATE	DWN	APVD
	D1	REVISED PER ECR-18-018289	21NOV2018	PP	FE
	D2	NEW VERSION ADDED	30APR2021	NP	AW
	D3	DESCRIPTION OF CODE D CLARIFIED	24JAN2022	NP	AW
	D4	PCN-22-134529	08APR2022	DRK	AW

SECONDARY LOCKING IN LOCKED POSITION
Zweite Kontaktsicherung in Endraststellung

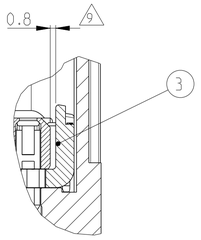

SECONDARY LOCKING IN PRE LOCKED POSITION
Zweite Kontaktsicherung in Vorraststellung

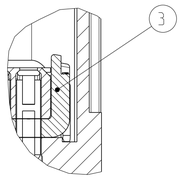

FURTHER CODING
weitere Kodierung

D2

CODE D
Kodierung

CODE C
Kodierung

CODE B
Kodierung

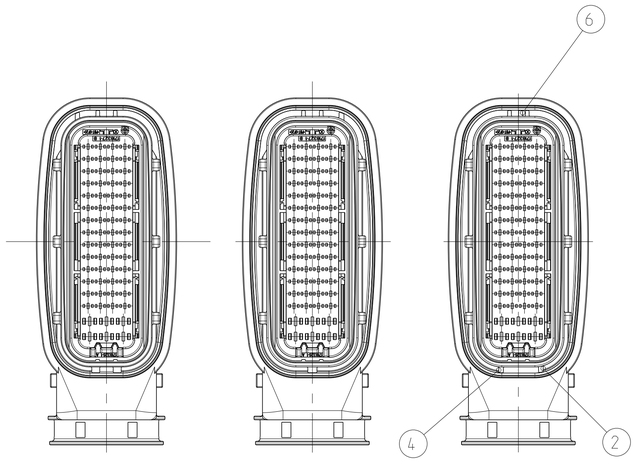

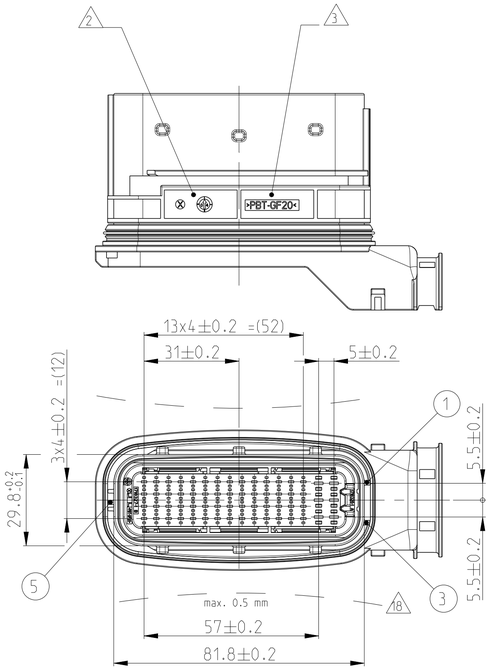

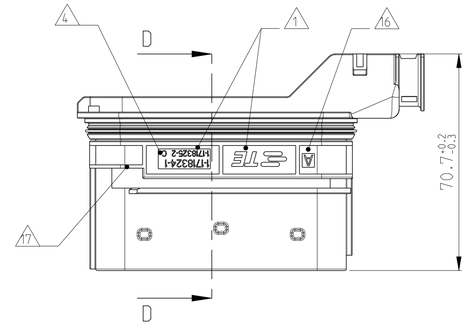

SECTION D-D
Schnitt

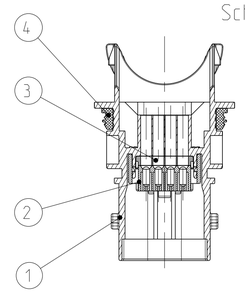

NOTES
Bemerkungen

1. TE CONNECTIVITY NUMBER AND LOGO
   TE CONNECTIVITY Nummer und Logo
2. PRODUCTION DATE
   Produktionsdatum
3. MATERIAL MARKING ACC.TO — VDA 260
   Werkstoffkennzeichnung nach
4. LETTER-INSERT FOR THE REVISION STATUS OF THE MOULD
   ACTUAL STATUS: SEE TABLE
   Schriftsatz für Änderungszustand des Werkzeuges
   Aktueller Status: siehe Tabelle
5. FITS TO TE CONNECTIVITY COUNTERPART AMP MCP1.5/2.8 RECEPTACLE HOUSING, 62POS. 1-1418883-1, 2-1418883-1
   Passend zu TE CONNECTIVITY Gegenstecker AMP MCP1.5/2.8 Buchsengehäuse, 62pol. 1-1418883-1, 2-171883-1
6. FITS TO TE CONNECTIVITY ADAPTER FOR METAL BRACKET
   1718329-1
   Passend zu TE CONNECTIVITY Adapter für Metallhalter 1718329-1
7. FITS TO TE CONNECTIVITY INTERFACE DRAWING
   114-18638
   Passend zu TE CONNECTIVITY Ausführungsvorschrift 114-18638
8. MOUNTING WITH FIXING SLIDE
   1718328-1
   Montage mit Befestigungs-Schieber 1718328-1
9. SLIDING DISTANCE OF SECONDARY LOCKING
   Verschiebeweg der zweiten Kontaktsicherung
10. (D1) DESIGNED FOR CORRUGATED TUBE NW26 MAX. DIAMETER 31.4MM
    Ausgelegt für Wellrohr NW26 max. Durchmesser 31.4mm
11. MATED WITH COVER TE CONNECTIVITY NO. 1418882
    Passend zu Kappe TE CONNECTIVITY Nr.: 1418882
12. MAX. CABLE TIE WIDTH: 5mm
    max. Kabelbinderbreite: 5mm
13. CAVITY NUMBERING
    Kammerbezeichnung
14. CAVITIES MATED WITH TAB 2.8 x 0.8 MM (SWS)
    SEE PRODUCT GROUP DRAWING
    TE CONNECTIVITY NO.: 1355052
    MAX. WIRESIZE: 2.5mm² FLR
    AWG 12 TXL
    Kontaktkammer passend für Flachstecker 2.8 x 0.8 mm (EDS)
    siehe Produkt-Gruppenzeichnung
    TE CONNECTIVITY Nr.: 1355052
    max. Drahgrößenbereich: 2.5mm² FLR
    AWG 12 TXL
15. CAVITIES MATED WITH TAB 1.6 x 0.6 MM (SWS)
    SEE PRODUCT GROUP DRAWING
    TE CONNECTIVITY NO.: 1355055
    MAX. WIRESIZE: 1.5mm² FLR
    AWG 17 TXL
    Kontaktkammer passend für Flachstecker 1.6 x 0.6 mm (EDS)
    siehe Produkt-Gruppenzeichnung
    TE CONNECTIVITY Nr.: 1355055
    max. Drahgrößenbereich: 1.5mm² FLR
    AWG 17 TXL
16. CODING MARKING
    Kodierungskennzeichnung
17. POLARIZATION
    Polarisierung
18. WARPAGE TO . . . . PERMITTED
    Verzug zulässig bis . . . .
19. MALFUNCTION CAUSED BY LACQUER IS NOT COVERED BY TE CONNECTIVITY WARRANTY
    Funktionsbeeinträchtigung durch Lackieren liegt nicht im Einfluss und Gewährleistungsumfang von TE CONNECTIVITY
20. LAYER PACKAGING IN CORRUGATED BOX
    Lagenverpackung im Versandkarton

CONNECTOR 62POS. INCL. COVER, ADAPTER AND FIXING SLIDE
Steckverbinder 62pol. mit Kappe, Adapter und Befestigungsschieber

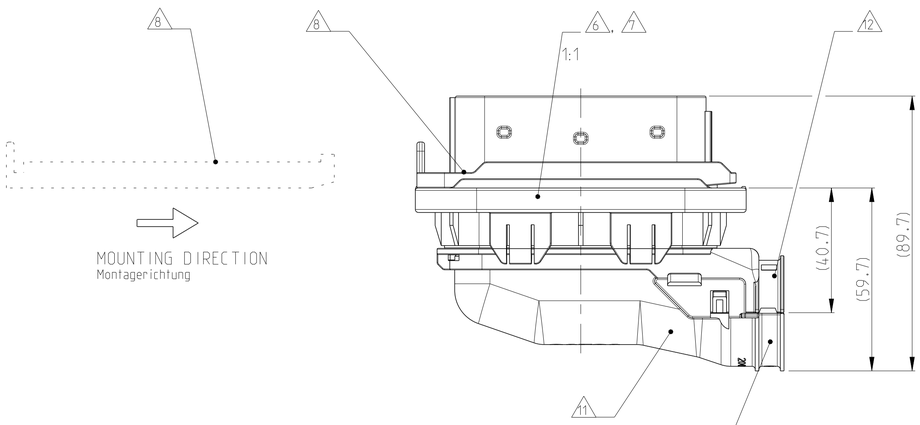

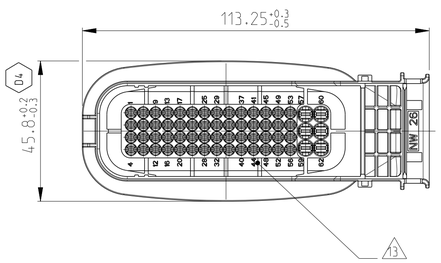

DELIVERY CONDITIONS:
Lieferzustand:

2nd LOCKING DEVICE IN PRE LOCKED POSITION
2. Kontaktsicherung in Vorraststellung

CODING A AS SHOWN
Kodierung A wie gezeigt

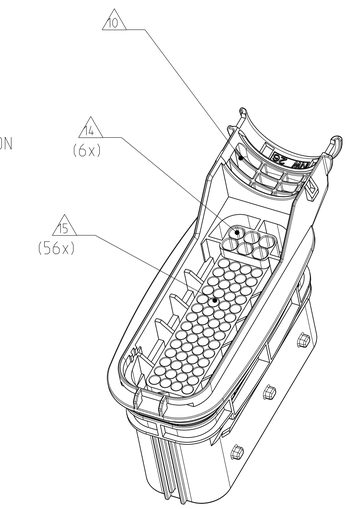

ORDER-NO. Bestell-Nr.	CODE Kodierung	REV.	QTY Anzahl	MAT.	COLOUR Farbe	DESCRIPTION Beschreibung	REV.	ITEM
4-1718324-1 (62POS)	D	D	1	SILICONE	ORANGE orange	SEAL Dichtung	A	4
			1	PBT-GF30	YELLOW gelb	SEC. LOCKING DEVISE, 62POS zweite Kontaktsicherung, 62pol	A	3
			1	PBT-GF20	Black schwarz	CAVITY BLOCK, 62POS Kammerblock, 62pol	B	2
			1	PBT-GF20	BEIGE beige	TAB HOUSING, 62POS., CODE D Flachsteckergehaeuse, 62pol. Kodierung D	C	1
3-1718324-1 (62POS)	C	D	1	SILICONE	ORANGE orange	SEAL Dichtung	A	4
			1	PBT-GF30	YELLOW gelb	SEC. LOCKING DEVISE, 62POS zweite Kontaktsicherung, 62pol	A	3
			1	PBT-GF20	Black schwarz	CAVITY BLOCK, 62POS Kammerblock, 62pol	B	2
			1	PBT-GF20	LIGHT BLUE hellblau	TAB HOUSING, 62POS., CODE C Flachsteckergehaeuse, 62pol. Kodierung C	C	1
2-1718324-1 (62POS)	B	D	1	SILICONE	ORANGE orange	SEAL Dichtung	A	4
			1	PBT-GF30	YELLOW gelb	SEC. LOCKING DEVISE, 62POS zweite Kontaktsicherung, 62pol	A	3
			1	PBT-GF20	Black schwarz	CAVITY BLOCK, 62POS Kammerblock, 62pol	B	2
			1	PBT-GF20	GREY grau	TAB HOUSING, 62POS., CODE B Flachsteckergeh., 62pol., Kodierung B	C	1
1-1718324-1 (62POS)	A	D	1	SILICONE	ORANGE orange	SEAL Dichtung	A	4
			1	PBT-GF30	YELLOW gelb	SEC. LOCKING DEVISE, 62POS zweite Kontaktsicherung, 62pol	A	3
			1	PBT-GF20	BLACK schwarz	CAVITY BLOCK, 62POS Kammerblock, 62pol	B	2
			1	PBT-GF20	Black schwarz	TAB HOUSING, 62POS., CODE A Flachsteckergeh., 62pol., Kodierung A	C	1

THIS DRAWING IS A CONTROLLED DOCUMENT.

DIMENSIONS: mm

TOLERANCES UNLESS OTHERWISE SPECIFIED: ACC. TO ISO 8015, ACC. TO DIN 16901/ISO
1 PLC ±
2 PLC ±
3 PLC ±
4 PLC ±
ANGLES ±2°

MATERIAL: SEE TABLE / siehe Tabelle
FINISH: SEE TABLE / siehe Tabelle

DWN	F.Eltrop	18FEB2004
CHK	Ch.Eberwein	18FEB2004
APVD	Ch.Eberwein	22JUL2010
PRODUCT SPEC	108-18946	
APPLICATION SPEC	114-18660	
WEIGHT	80 g	

TE Connectivity

NAME: 1.5/2.8MM TAB HOUSING 62pol. ,SEALED.
1.5/2.8mm Flachsteckergehaeuse, 62pol., gedichtet

SIZE	CAGE CODE	DRAWING NO	RESTRICTED TO
A	00779	C-1718324	-

CUSTOMER DRAWING | SCALE 5:1 | SHEET 1 OF 1 | REV D4

4805 (3/13)