THIS DRAWING IS UNPUBLISHED.
VERTRAULICH UNVEROFFENTLICHTE ZEICHNUNG
© COPYRIGHT 2009

RELEASED FOR PUBLICATION APR 2009
FREI FUER VEROEFFENTLICHUNG
ALL RIGHTS RESERVED.
ALLE RECHTE VORBEHALTEN.

MATED WITH:
PASSEND ZU:
SEE NOTE 11

INTERFACE FOR GROMMET
Ausführungsvorschrift für Gummitülle

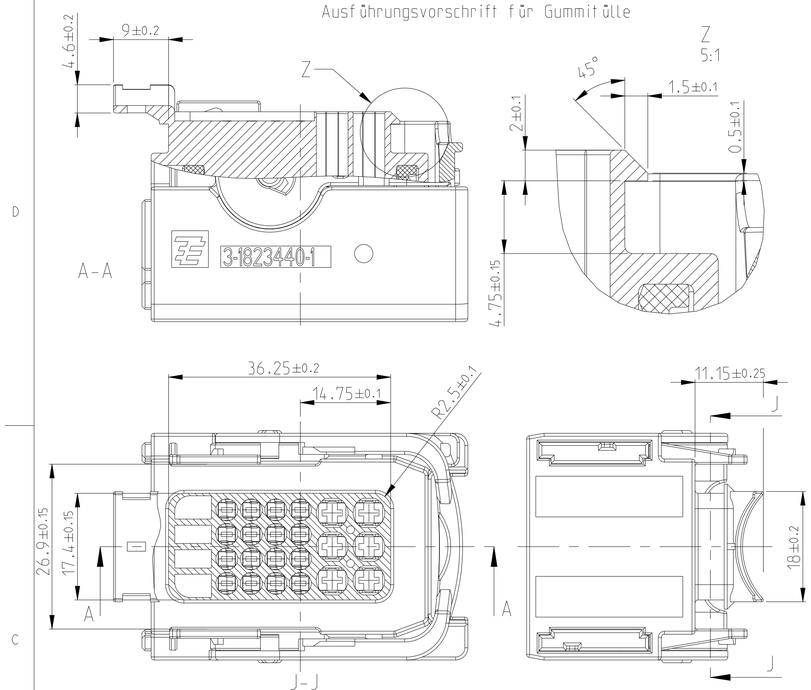

1/2/3/4-1823440-2
18pos.
CAVITY 13-16 CLOSED
18pol.
Kammern 13-16 geschlossen

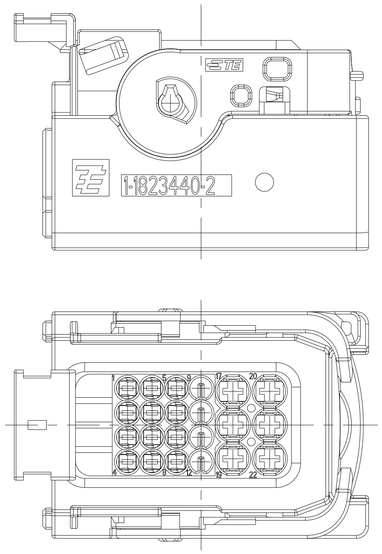

1/2/3/4-1823440-3

WITH CABLE EXIT

FOR COVER 13 AND CORRUGATED TUBE NW 17

mit Kabelabgang

für Kappe 13 und Wellrohr NW 17

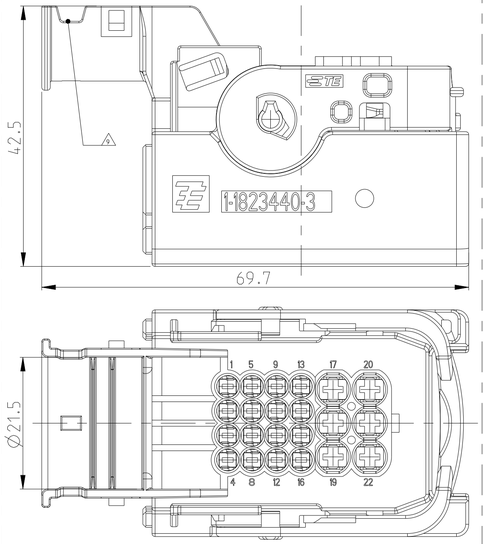

LOC	DIST
A1	-

PROJEKT NR.
EGATN09343

REVISIONS
ÄNDERUNGEN

P	LTR	DESCRIPTION BESCHREIBUNG	DATE	DWN	APVD
	C	LEVER COLOR YELLOW REPLACED BY RED. SEE PCN E-13-012334	06AUG2013	NP	FE
	C1	VARIANT ADDED. SEE PCN E-17-001902	09FEB2017	NP	FE
	D	BOM TABLE UPDATED	26MAY2022	MK	AW
	D1	DRAWING NOTE UPDATED	19FEB2025	GB	AW

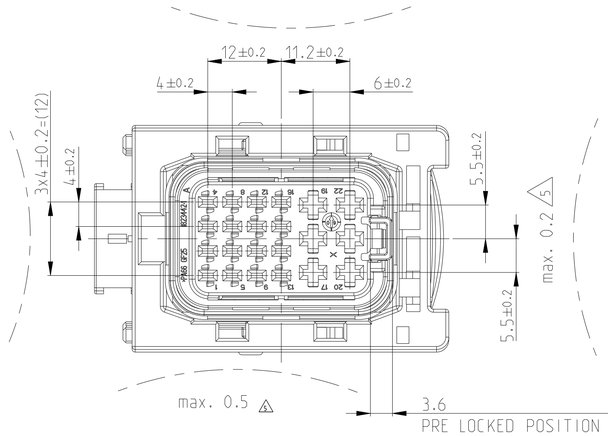

PRE LOCKED POSITION OF SECONDARY LOCKING
Vorraststellung der 2. Kontaktsicherung

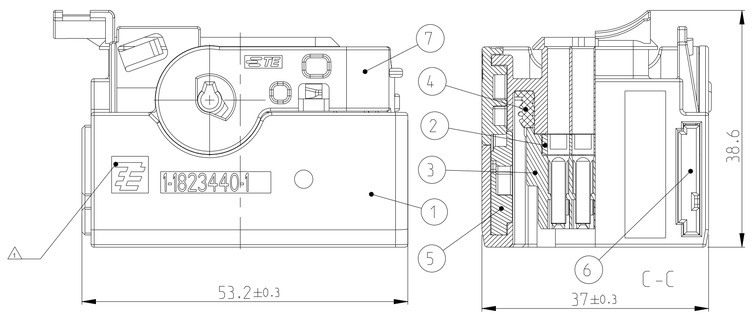

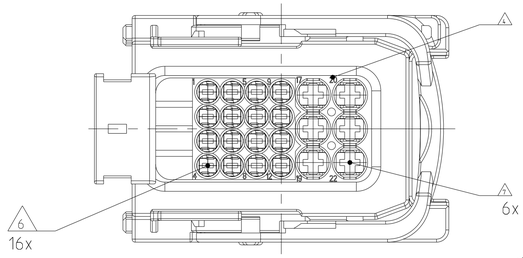

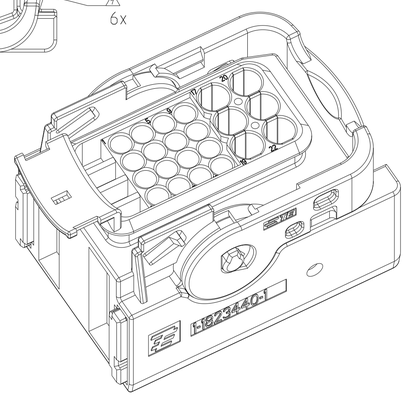

1-1823440-1 AS SHOWN
1-1823440-1 wie gezeigt

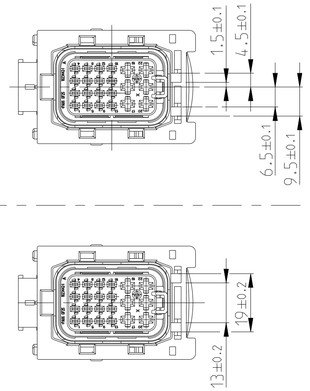

LOCKED POSITION OF SECONDARY LOCKING
Entraststellung der 2. Kontaktsicherung
LOCKING DISTANCE 0.9 MM
Verschiebeweg 0.9mm

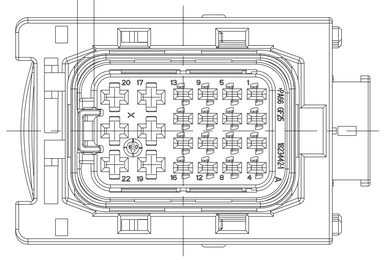

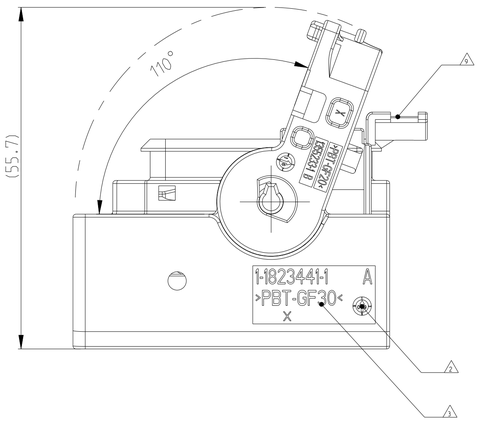

CONNECTOR IN PRE LOCKED POSITION
Steckverbinder in Vorraststellung

NOTES
Bemerkungen

1. TE LOGO AND PART NUMBER
TE Logo und Bestellnummer

2. PRODUCTION DATE
Produktionsdatum

3. MATERIAL MARKING ACC. TO VDA 260
Materialkennzeichnung nach VDA 260

4. CAVITY NUMBERING
Kammernummerierung

5. WARPAGE TO ... PERMITTED
Verzug zulässig bis....

6. CAVITIES MATED WITH AMP MCP 1.5K
SEE PRODUCT GROUP DRAWING
TE NO: 1241436
MAX. WIRESIZE: 1.5mm² FLR / AWG 16 TXL
Kontaktkammern passend für AMP MCP 1.5K
siehe Produkt-Gruppenzeichnung
TE Nr. 1241436
max. Drahtgrößenbereich: 1.5mm² FLR / AWG 16 TXL

7. CAVITIES MATED WITH AMP MCP 2.8
SEE PRODUCT GROUP DRAWING
TE NO: 1355036
MAX. WIRESIZE: 2.5mm² FLR / AWG 12 TXL
Kontaktkammern passend für AMP MCP 2.8
siehe Produkt-Gruppenzeichnung
TE Nr.: 1355036
max. Drahtgrößenbereich: 2.5mm² FLR / AWG 12 TXL

8. MALFUNCTION CAUSED BY LACQUER IS NOT COVERED BY TE WARRENTY
Funktionsbeeinträchtig. durch Lackieren liegt nicht im Einfluss und Gewaehrleistungsumfang von TE

9. MAX. CABLE TIE WIDTH: 3mm
max. Kabelbinderbreite 3mm

10. LAYER PACKAGING IN CORRUGATED BOX
Lagenverpackung im Versandkarton

11. FITS TO TE TAB HOUSING 1823448/1823449
Passend zu TE Flachsteckergeh 1823448/1823449

12. FITS TO INTERFACE DRAWING 114-94020
Passend zur Schnittstellenzeichnung 114-94020

13. FITS TO COVER 2112452-1
Passend zu Kappe 2112452-1

14. POSSIBLE ALTERNATIVE MATERIAL PA66-GF30 CAN BE DETECTED BY BLACK COLOR. MATERIAL GRADE IS THE SAME
Mögliches Alternativmaterial PA66-GF30 ist an der schwarzen Farbe zu erkennen. Die Materialqualität ist gleich

REV.	TE ORDER NO. TE Bestell-Nr.	1-1823440-3	2-1823440-3	3-1823440-3	4-1823440-3	1-1823440-2	2-1823440-2	3-1823440-2	4-1823440-2	1-1823440-1	2-1823440-1	3-1823440-1	4-1823440-1	QUANTITY Stueck	MAT.	COLOUR Farbe	DESCRIPTION Beschreibung	REV.	ITEM
D		D	D	D	D	1	1	1	1	C	1	1	1						
C1																			
B		1	1	1	1	1	1	1	1	1	1	1	1	PBT-GF20	GREY grau	LEVER Hebel	B	7
											-	-	-	PBT-GF20	RED rot	LEVER Hebel	B	7
		1	1	1	1	1	1	1	1	1	1	1	1	PA66-GF30	WINE RED wein rot	14 SLIDE, RH Schieber, rechts	A	6
		1	1	1	1	1	1	1	1	1	1	1	1	PA66-GF30	WINE RED wein rot	14 SLIDE, LH Schieber, links	A	5
		1	1	1	1	1	1	1	1	1	1	1	1	MVQ	ORANGE orange	SEAL Dichtung	A	4
		1	1	1	1	1	1	1	1	1	1	1	1	PA66-GF25-V0	BLACK schwarz	CAVITY BLOCK Kontaktgehaeuse	A	3
		1	1	1	1	1	1	1	1	1	1	1	1	PBT-GF30-V0	YELLOW gelb	SECONDARY LOCKING DEVICE zweite Kontaktsicherung	A	2
		1												PBT-GF30-V0	GREEN gruen	22 pos. HSG., CODING D FOR COVER 22 pol. Gehäuse., Kodierung D für Kappe	A	1
			1											PBT-GF30-V0	BLUE blau	22 pos. HSG., CODING C FOR COVER 22 pol. Gehäuse., Kodierung C für Kappe	A	1
				1										PBT-GF30-V0	GREY grau	22 pos. HSG., CODING B FOR COVER 22 pol. Gehäuse., Kodierung B für Kappe	A	1
					1									PBT-GF30-V0	BLACK schwarz	22 pos. HSG., CODING A FOR COVER 22 pol. Gehäuse., Kodierung A für Kappe	A	1
						1								PBT-GF30-V0	GREEN gruen	~~18 pos. HSG., CODING D~~ 18 pol. Gehäuse., Kodierung D	1	1
							1							PBT-GF30-V0	BLUE blau	~~18 pos. HSG., CODING C~~ 18 pol. Gehäuse., Kodierung C	1	1
								1						PBT-GF30-V0	GREY grau	~~18 pos. HSG., CODING B~~ 18 pol. Gehäuse., Kodierung B	1	1
									1					PBT-GF30-V0	BLACK schwarz	18 pos. HSG., CODING A 18 pol. Gehäuse., Kodierung A	A	1
										1				PBT-GF30-V0	GREEN gruen	~~22 pos. HSG., CODING D~~ 22 pol. Gehäuse., Kodierung D	1	1
											1			PBT-GF30-V0	BLUE blau	~~22 pos. HSG., CODING C~~ 22 pol. Gehäuse., Kodierung C	1	1
												1		PBT-GF30-V0	GREY grau	~~22 pos. HSG., CODING B~~ 22 pol. Gehäuse., Kodierung B	1	1
													1	PBT-GF30-V0	BLACK schwarz	22 pos. HSG., CODING A 22 pol. Gehäuse., Kodierung A	A	1

THIS DRAWING IS A CONTROLLED DOCUMENT.
DIESES ZEICHNUNGSDOKUMENT WIRD DURCH AMP INCORPORATED KONTROLLIERT.
ÄNDERUNGEN, die DEM TECHNISCHEN FORTSCHRITT DIENEN, SIND VORBEHALTEN.
DEN ZWEITE LETZTGÜLTIGEN ÄNDERUNGSSTAND ERFAHREN SIE AUF ANFRAGE.

DIMENSIONS: MASSEINHEITEN: mm

TOLERANCES UNLESS OTHERWISE SPECIFIED: acc. to 150 8015
acc. to DIN 16901-140
0 PLC ±
1 PLC ±
2 PLC ±
3 PLC ±
4 PLC ±
ANGLES/WINKEL ±2°

MATERIAL: SEE TABLE siehe Tabelle
FINISH/OBERFLAECHE/FARBE: SEE TABLE siehe Tabelle

DWN	N. Pfaffmann	26FEB2008
CHK	F. Eltrop	26FEB2008
APVD	C. Eberwein	26FEB2008
PRODUCT SPEC PRODUKTSPEZ.	108-94025	
APPLICATION SPEC VERARBEITUNGSSPEZ.	114-18993	
WEIGHT GEWICHT	43 g	

TE Connectivity

NAME: 22POS. AMP MCP 1.5K/2.8 RECEPTACLE HOUSING, SEALED
22 pol. Buchsengehaeuse, gedichtet

SIZE	CAGE CODE	DRAWING NO ZEICHNUNGS-NR.	RESTRICTED TO NUR FUER
A1	00779	C-1823440	-

CUSTOMER DRAWING / KUNDENZEICHNUNG | SCALE MASSSTAB 2:1 | SHEET BLATT 1 OF VON 1 | REV D1

4805 (3/11)