THIS DRAWING IS UNPUBLISHED
VERBLEIBENDE UNVERÖFFENTLICHTE ZEICHNUNG
© COPYRIGHT 2009

RELEASED FOR PUBLICATION APR 2009
FREI FÜR VEROFFENTLICHUNG
ALL RIGHTS RESERVED.
ALLE RECHTE VORBEHALTEN.

MATED WITH
PASSEND ZU
SEE NOTE 14

| LOC | DIST |
|---|---|
| A1 | - |

PROJEKT NR.
EGATN09122

REVISIONS
ÄENDERUNGEN

| P | LTR | DESCRIPTION BESCHREIBUNG | DATE | DWN | APVD |
|---|---|---|---|---|---|
| | A | NEW DRAWING | 29APR2009 | SB | CE |
| | B | LEVER CHANGED ECR / (PCN): ECR-09-027507 | 28JAN2010 | NP | CE |
| | C | SEC LOCK REINFORCED SEE PCN E-11-024031 | 28NOV2011 | NP | CE |
| | D | COVER LOCKING FEATURE IMPROVED | 22JUN2022 | NP | AW |

DELIVERY CONDITIONS:
Lieferzustand:

2nd LOCKING DEVICE IN PRE LOCKED POSITION
2. Kontaktsicherung in Vorraststellung

LEVER IN LOCKED POSITION
Hebel in Verriegelungsstellung

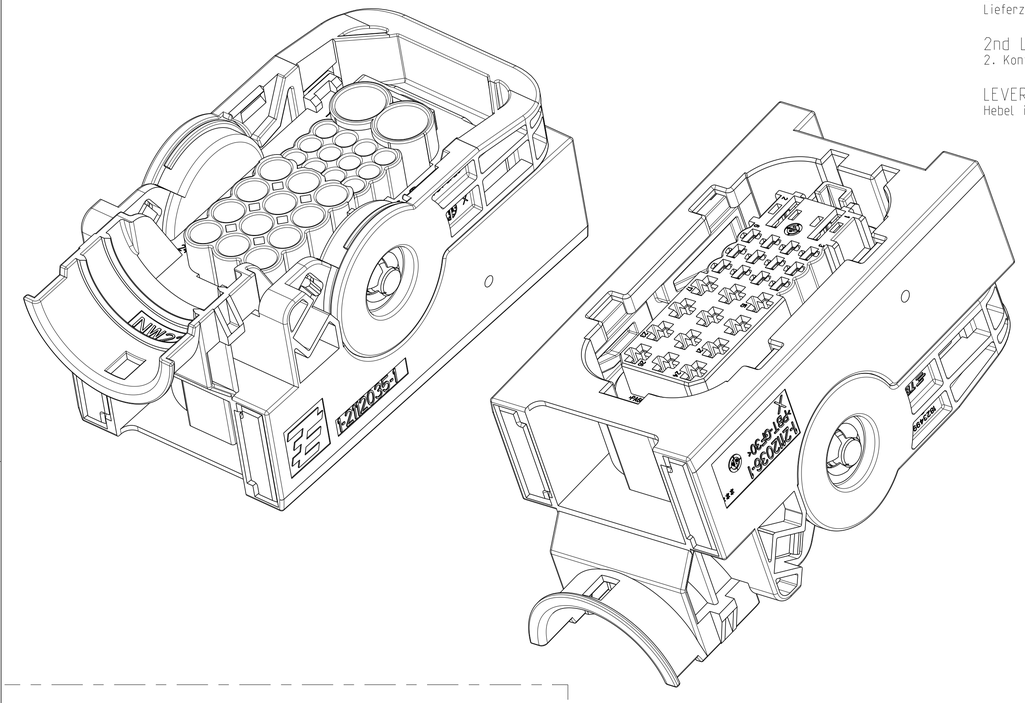


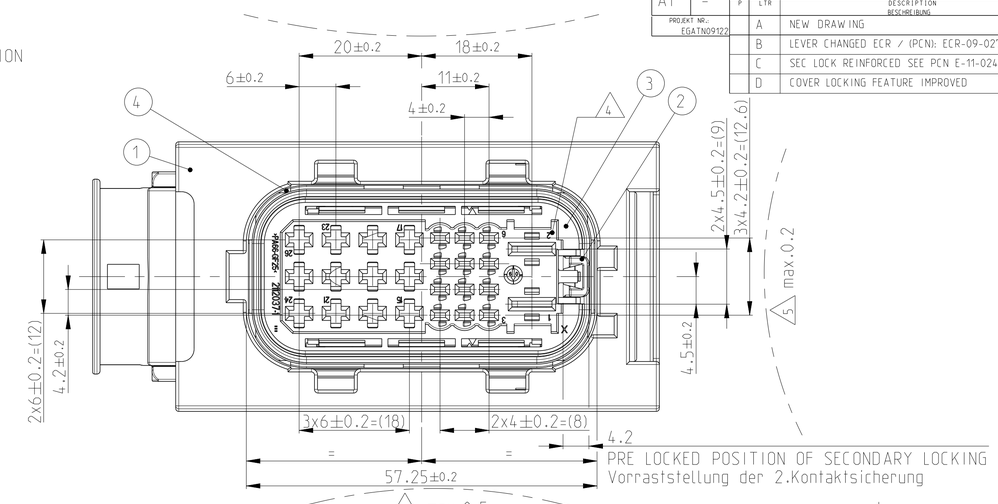


PRE LOCKED POSITION OF SECONDARY LOCKING
Vorraststellung der 2.Kontaktsicherung

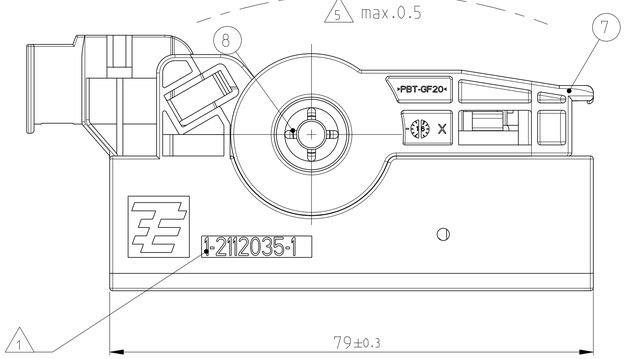


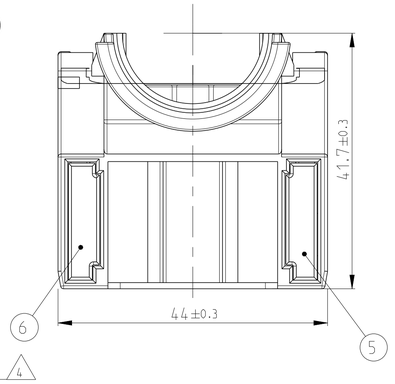


1-2112035-1
CODING A
Kodierung A

SCALE 1:1
Maßstab

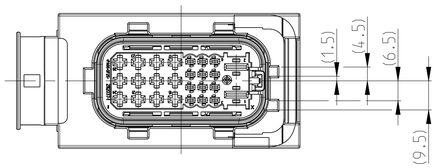


2-2112035-1
CODING B
Kodierung B

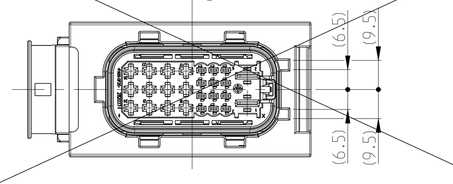


3-2112035-1
CODING C
Kodierung C

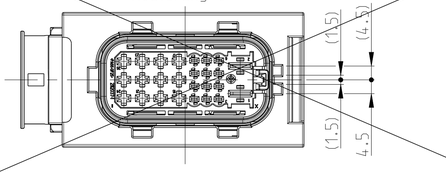


4-2112035-1
CODING D
Kodierung D

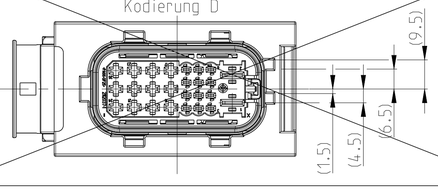


LOCKED POSITION OF SECONDARY LOCKING
Entraststellung der 2. Kontaktsicherung
LOCKING DISTANCE 0.9 MM
Verschiebeweg 0.9mm

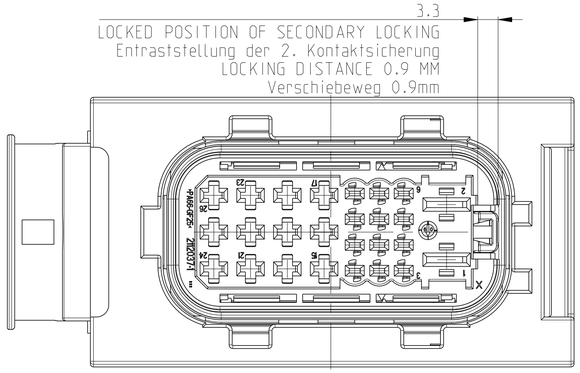


CONNECTOR IN PRE LOCKED POSITION INCL. COVER
Steckverbinder in Vorraststellung mit Kappe

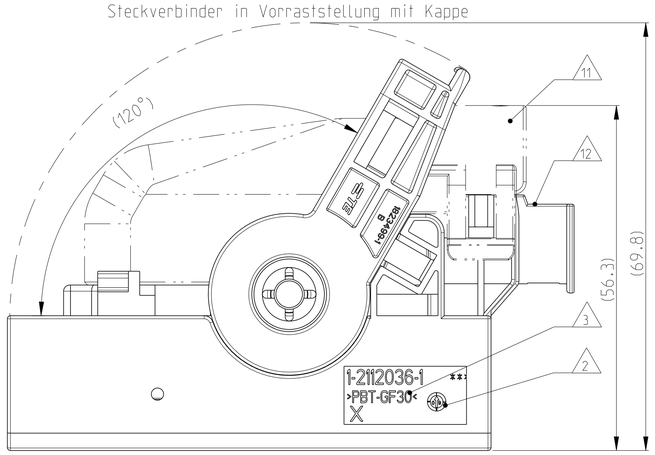


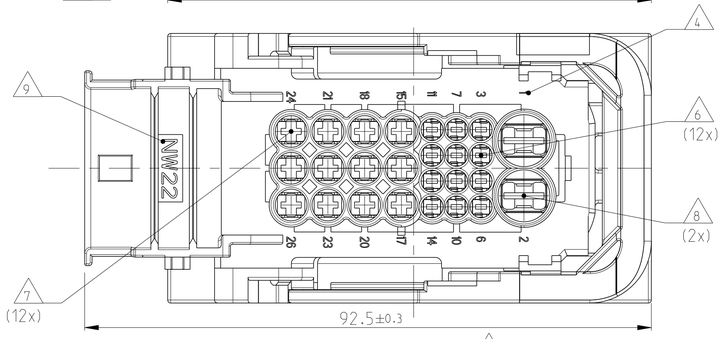


NOTES
Bemerkungen

1. TYCO ELECTRONICS (=TE) LOGO AND PART NUMBER
Tyco Electronics (=TE) Logo und Bestellnummer

2. PRODUCTION DATE
Produktionsdatum

3. MATERIAL MARKING ACC. TO VDA 260
Materialkennzeichnung nach VDA 260

4. CAVITY NUMBERING
Kammernummerierung

5. WARPAGE TO ... PERMITTED
Verzug zulässig bis....

6. CAVITIES MATED WITH AMP MCP 1.5K
SEE PRODUCT GROUP DRAWING
TE NO: 1241436
MAX. WIRESIZE: 1.5mm² FLR/AWG 16 TXL
Kontaktkammern passend für AMP MCP 1.5K
siehe Produkt-Gruppenzeichnung
TE Nr. 1241436
max. Drahtgrößenbereich: 1.5mm² FLR/AWG 16 TXL

7. CAVITIES MATED WITH AMP MCP 2.8
SEE PRODUCT GROUP DRAWING
TE NO: 1355036
MAX. WIRESIZE: 2.5mm² FLR / AWG 12 TXL
Kontaktkammern passend für AMP MCP 2.8
siehe Produkt-Gruppenzeichnung
TE Nr. 1355036
max. Drahtgrößenbereich: 2.5mm² FLR / AWG 12 TXL

8. CAVITIES MATED WITH AMP MCP 6.3
SEE PRODUCT GROUP DRAWING
TE NO: 1241438
MAX. WIRESIZE: 6 mm² FLR
Kontaktkammern passend für AMP MCP 6.3
siehe Produkt-Gruppenzeichnung
TE Nr. 1241438
max. Drahtgrößenbereich: 6 mm² FLR

9. DESIGNED FOR CORRUGATED TUBE NW 22
Ausgelegt für Wellrohr NW22

10. MALFUNCTION CAUSED BY LACQUER IS NOT COVERED BY TE WARRENTY
Funktionsbeeinträchtig. durch Lackieren liegt nicht im Einfluss und Gewährleistungsumfang von TE

11. MATED WITH COVER 2112046
Passend zu Kappe 2112046

12. MAX. CABLE TIE WIDTH: 5mm
max. Kabelbinderbreite 5mm

13. LAYER PACKAGING IN CORRUGATED BOX
Lagenverpackung im Versandkarton

14. FITS TO TE TAB HOUSING 2112041
Passend zu TE Flachsteckergehäuse 2112041

15. FITS TO TE INTERFACE DRAWING 114-94002
Passend zu TE Schnittstellenzeichnung 114-94002

| QUANTITY Stueck | | | MAT. | COLOUR Farbe | DESCRIPTION Beschreibung | REV. | ITEM |
|---|---|---|---|---|---|---|---|
| | | | 1-2112035-1 | TE ORDER NO. TE Bestell-Nr. | | D | |
| 1 | 1 | 1 | 2 | STAINLESS | ZINC PLATED. PASSIVATED verzinkt. passiviert | GUARD CAM Klemmscheibe | A 8 |
| 1 | 1 | 1 | 1 | PBT-GF20-V0 | RED rot | LEVER Hebel | B 7 |
| 1 | 1 | 1 | 1 | PA66-GF25-V0 | GREY grau | SLIDE. RH Schieber. rechts | A 6 |
| 1 | 1 | 1 | 1 | PA66-GF25-V0 | GREY grau | SLIDE. LH Schieber. links | A 5 |
| 1 | 1 | 1 | 1 | MVQ | WHITE weiß | SEAL Dichtung | A 4 |
| 1 | 1 | 1 | 1 | PA66-GF25-V0 | BLACK schwarz | CAVITY BLOCK Kontaktgehaeuse (C) | B 3 |
| 1 | 1 | 1 | 1 | PBT-GF30-V0 | YELLOW gelb | SECONDARY LOCKING DEVICE zweite Kontaktsicherung (C) | B 2 |
| 1 | – | – | – | PBT-GF30-V0 | GREEN gruen | 26 pos. HSG., CODING D 26 pol. Gehäuse., Kodierung D | - 1 |
| – | 1 | – | – | PBT-GF30-V0 | BLUE blau | 26 pos. HSG., CODING C 26 pol. Gehäuse., Kodierung C | - 1 |
| – | – | 1 | | PBT-GF30-V0 | GREY grau | 26 pos. HSG., CODING B 26 pol. Gehäuse., Kodierung B | - 1 |
| – | – | – | 1 | PBT-GF30-V0 | BLACK schwarz | 26 pos. HSG., CODING A 26 pol. Gehäuse., Kodierung A (B) | B 1 |

THIS DRAWING IS A CONTROLLED DOCUMENT.
DIESES ZEICHNUNGSDOKUMENT WIRD DURCH AMP INCORPORATED KONTROLLIERT.
ÄNDERUNGEN, DIE DEM TECHNISCHEN FORTSCHRITT DIENEN, SIND VORBEHALTEN.
DEN ÄNDERUNGSVORSCHLÄGEN DER FIRMEN DIE AUF ANFRAGE.

DIMENSIONS:
MASSEINHEITEN: mm

TOLERANCES UNLESS OTHERWISE SPECIFIED:
acc. to ISO 8015
acc. to DIN 16901-140
0.PLC ±
1.PLC ±
2.PLC ±
3.PLC ±
4.PLC ±
ANGLES/WINKEL ±2°

MATERIAL: SEE TABLE / siehe Tabelle
FINISH/OBERFLAECHE/FARBE: SEE TABLE / siehe Tabelle

| | | |
|---|---|---|
| DWN | N. Pfaffmann | 31JUL2009 |
| CHK | F. Eltrop | 31JUL2009 |
| APVD | C. Eberwein | 05AUG2009 |
| PRODUCT SPEC PRODUKTSPEC. | 108-94214 | |
| APPLICATION SPEC VERARBEITUNGSSPEC. | 114-94010 | |
| WEIGHT GEWICHT | 83g | |

TE Connectivity

NAME: 26 POS. AMP MCP1.5k, 2.8, 6.3, RECEPTACLE HOUSING, SEALED
26 pol. Buchsengehaeuse, gedichtet

| SIZE | CAGE CODE | DRAWING NO ZEICHNUNGS-NR. | RESTRICTED TO NUR FUER |
|---|---|---|---|
| A1 | 00779 | C-2112035 | - |

CUSTOMER DRAWING / KUNDENZEICHNUNG | SCALE MASSSTAB 2:1 | SHEET BLATT 1 OF VON 1 | REV D

4805 (3/11)