THIS DRAWING IS UNPUBLISHED
VERTRAULICH UNVEROFFENTLICHTE ZEICHNUNG
© COPYRIGHT 2012
RELEASED FOR PUBLICATION DEC 2012
FREI FUER VEROEFFENTLICHUNG
ALL RIGHTS RESERVED.
ALLE RECHTE VORBEHALTEN.

MATED WITH:
PASSEND ZU:
SEE NOTE 5

LOC	DIST
A	-

PROJEKT NR.: PRJ-11-4225

REVISIONS
ÄNDERUNGEN

P	LTR	DESCRIPTION BESCHREIBUNG	DATE	DWN	APVD
	A1	NOTE ADDED SEE ALSO PCN :E-17-015289	17OCT2017	PP	FE
	A2	REVISED PER PCN-23-177153	03OCT2023	PS	AW
	A3	REVISED PER PCN-24-200026	15FEB2024	SN	AW
	A4	DRAWING CLARIFICATION	14MAR2024	RK	AW

FURTHER CODING
Weitere Kodierung

CODING F
Kodierung F

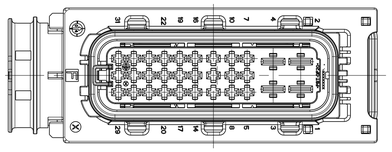

PRE LOCKED POSITION OF THE SECONDARY LOCKING
Vorraststellung der 2. Kontaktsicherung

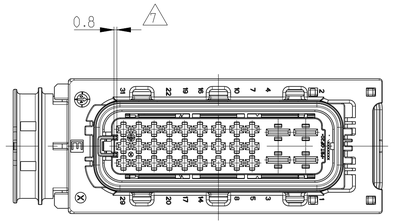

CONNECTOR IN PRE LOCKED POSITION INCL. COVER
Steckverbinder in Vorraststellung mit Kappe

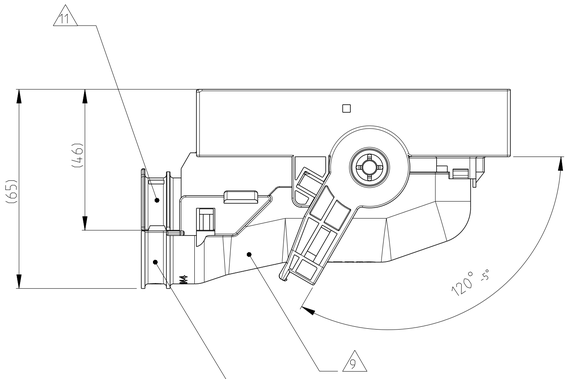

CODING E AS SHOWN
Kodierung E wie gezeigt

DELIVERY CONDITION:
Lieferzustand:

2nd LOCKING DEVICE IN PRE LOCKED POSITION
2. Kontaktsicherung in Vorraststellung

LEVER IN LOCKED POSITION
Hebel in Verriegelungsstellung

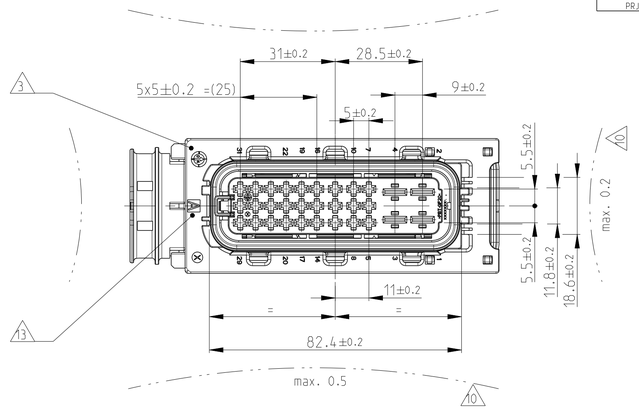

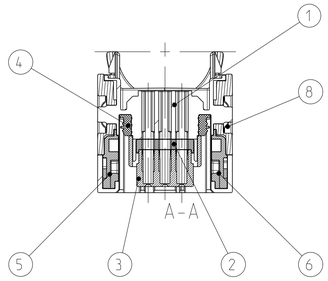

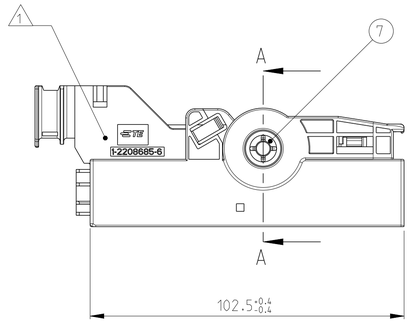

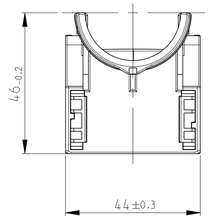

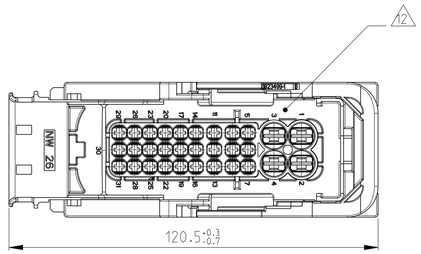

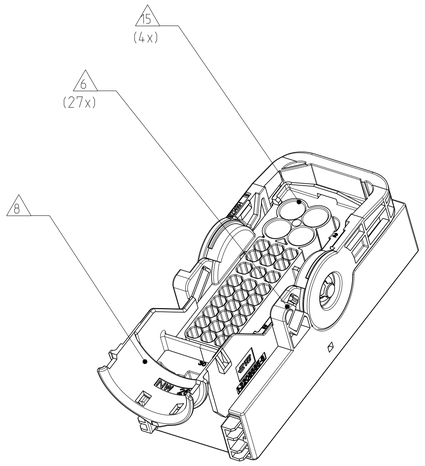

NOTES
Bemerkungen

1. TE LOGO AND TE NUMBER
   TE Logo und TE Nummer
2. MATERIAL MARKING ACC.TO VDA 260
   Werkstoffkennzeichnung nach
3. PRODUCTION DATE
   Produktionsdatum
4. LAYER PACKAGING IN CORRUGATED BOX
   Lagenverpackung im Versandkarton
5. FITS TE INTERFACE DRAWING 114-18914
   Passend zu Ausfuehrungsvorschrift 114-18914
6. CAVITIES MATED WITH AMP MCP2.8
   SEE PRODUCT GROUP DRAWING
   TE NO: 1355036
   MAX. WIRESIZE: 2.5mm² FLR
   AWG 12 TXL
   Kontaktkammern passend fuer AMP MCP2.8
   siehe Produkt-Gruppenzeichnung
   TE Nr. 1355036
   max. Drahtgroessenbereich: 2.5mm² FLR
   AWG 12 TXL
7. SLIDING DISTANCE OF SECONDARY LOCKING
   Verschiebeweg der Zweiten Kontaktsicherung
8. DESIGNED FOR CORRUGATED TUBE NW26
   Ausgelegt für Wellrohr NW26
9. MATED WITH COVER TE No. 1418882
   Passend zu Kappe TE Nr. 1418882
10. WARPAGE TO ..... PERMITTED
    Verzug zulässig bis .....
11. MAX. CABLE TIE WIDTH: 5 mm
    max. Kabelbinderbreite: 5 mm
12. CAVITY NUMBERING
    Kammerbezeichnung
13. CODING MARKING
    Kodierungskennzeichnung
14. MALFUNCTION CAUSED BY LACQUER IS NOT COVERED BY TE WARRANTY
    Funktionsbeeinträchtigung durch Lackieren liegt nicht im Einfluss und Gewährleistungsumfang von TE
15. CAVITIES MATED WITH AMP MCP 6.3/4.8K
    SEE PRODUCT GROUP DRAWING
    TE NO: 1241438
    MAX. WIRESIZE: 6mm² FLR
    Kontaktkammern passend fuer AMP MCP6.3/4.8K
    siehe Produkt-Gruppenzeichnung
    TE Nr. 1241438
    max. Drahtgroessenbereich: 6mm² FLR
16. FITS TO TE INTERFACE DRAWING 114-18914
    Passend zur Ausfuehrungsvorschrift 114-18914
17. POSSIBLE ALTERNATE MATERIAL PA66-GF30 WILL BE SHOWN ON MARKING (MATERIAL MARKING IS NOT VISIBLE ON ASSEMBLED PART)
    Mögliches alternatives Material PA66-GF30 wird mit der Materialkennzeichnung angezeit. (Materialkennzeichnung ist beim assemblierten Teil nicht sichtbar)

TE ORDER-NO. TE Bestell-Nr.	REV.	QTY Anzahl	MAT.	COLOUR/Farbe SURFACE/Oberfl.	DESCRIPTION Beschreibung	REV.	ITEM
2-2208685-6	A	1	PBT-GF20 V-0	RED rot	LEVER Hebel	B	8
		2	STAINLESS	ZINC PLATED. PASSIVATED verzinkt. passiviert	GUARD CAM Klemmscheibe	A	7
		1	17 PA6-GF30	BLACK schwarz	SLIDE. RH Schieber. rechts	A	6
		1	17 PA6-GF30	BLACK schwarz	SLIDE. LH Schieber. links	A	5
		1	SILICONE	ORANGE orange	SEAL Dichtung	A	4
		1	PBT-GF20 V-0	BLACK schwarz	CAVITY BLOCK Kontaktgehäuse	B	3
		1	PBT-GF30	YELLOW gelb	SEC. LOCKING DEV. zweite Kontaktsicherung	C	2
		1	PBT-GF20	FAWN BROWN rehbraun	REC. HOUSING. 31POS.. CODE F Buchsengehäuse. 31pol.. Kodierung F	A	1
1-2208685-6	A	1	PBT-GF20 V-0	RED rot	LEVER Hebel	B	8
		2	STAINLESS	ZINC PLATED. PASSIVATED verzinkt. passiviert	GUARD CAM Klemmscheibe	A	7
		1	17 PA6-GF30	BLACK schwarz	SLIDE. RH Schieber. rechts	A	6
		1	17 PA6-GF30	BLACK schwarz	SLIDE. LH Schieber. links	A	5
		1	SILICONE	ORANGE orange	SEAL Dichtung	A	4
		1	PBT-GF20 V-0	BLACK schwarz	CAVITY BLOCK Kontaktgehäuse	B	3
		1	PBT-GF30	YELLOW gelb	SEC. LOCKING DEV. zweite Kontaktsicherung	C	2
		1	PBT-GF20	BORDEAUX violett	REC. HOUSING. 31POS.. CODE E Buchsengehäuse. 31pol.. Kodierung E	B	1

THIS DRAWING IS A CONTROLLED DOCUMENT.
DIESES ZEICHNUNGSDOKUMENT WIRD DURCH AMP INCORPORATED KONTROLLIERT.
ÄNDERUNGEN, DIE DEM TECHNISCHEN FORTSCHRITT DIENEN, SIND VORBEHALTEN.
DEN ZWECK LETZTGÜLTIGEN ÄNDERUNGSSTAND ERFAHREN SIE AUF ANFRAGE.

DIMENSIONS: MASSEINHEITEN: mm

TOLERANCES UNLESS OTHERWISE SPECIFIED: ALLGEMEINTOLERANZEN ACC. TO ISO 8015/ISO 14405
X PLC ±-
1 PLC ±-
2 PLC ±-
3 PLC ±-
4 PLC ±-
ANGLES/WINKEL ±2°

MATERIAL: SEE TABLE siehe Tabelle
FINISH/OBERFLAECHE/FARBE: SEE TABLE siehe Tabelle

DWN 05DEC2012 N. Pfaffmann
CHK 06DEC2012 F. Eltrop
APVD 07DEC2012 C. Eberwein
PRODUCT SPEC PRODUKTSPEZ. -
APPLICATION SPEC VERARBEITUNGSSPEZ. 114-18660
WEIGHT GEWICHT 106 g

TE Connectivity

NAME
31POS. MIXED. REC HSG. ASSY
AMP MCP2.8/6.3 Buchsengehaeuse. 31pol.. gedichtet

SIZE A1 | CAGE CODE | DRAWING NO ZEICHNUNGS-NR. C-2208685 | RESTRICTED TO NUR FUER -

CUSTOMER DRAWING /KUNDENZEICHNUNG | SCALE MASSSTAB 1:1 | SHEET BLATT 1 OF VON 1 | REV A4

4805 (3/11)