© 2021 TE Connectivity. All Rights Reserved.

REVISIONS					
P	LTR	DESCRIPTION	DATE	DWN	APVD
	A	NEW DRAWING	27SEP2021	SP	GCR
	A1	REVISED AS PER PCN-22-145733	06JUL2022	PKH	GCR
	A2	REVISED AS PER PCN-23-184146	14AUG2023	VC	GCR

SCALE 2:1
Maßstab

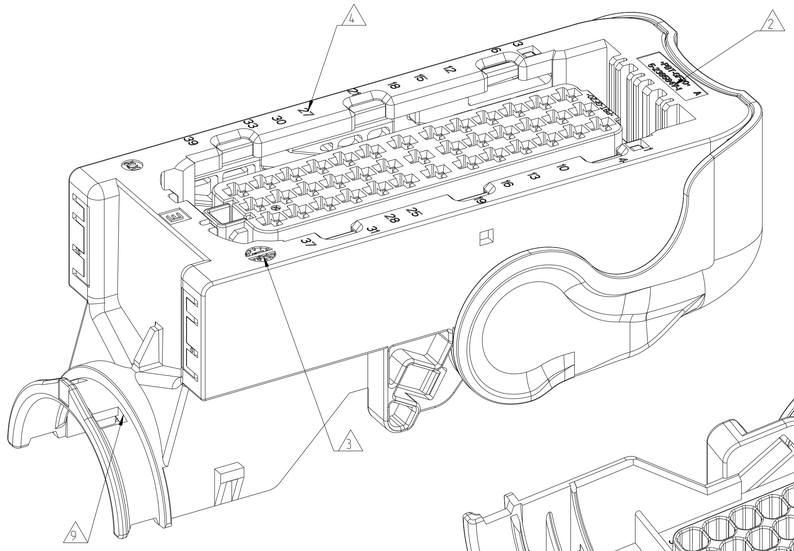

CODING E AS SHOWN
Kodierung E wie gezeigt

DELIVERY CONDITION:
Lieferzustand:

SECONDARY LOCKING DEVICE IN PRE-LOCKED POSITION. LEVER IN LOCKED POSITION.

Zweite Kontaktsicherung in Vorraststellung. Hebel in Verriegelungsstellung.

SCALE 2:1
Maßstab

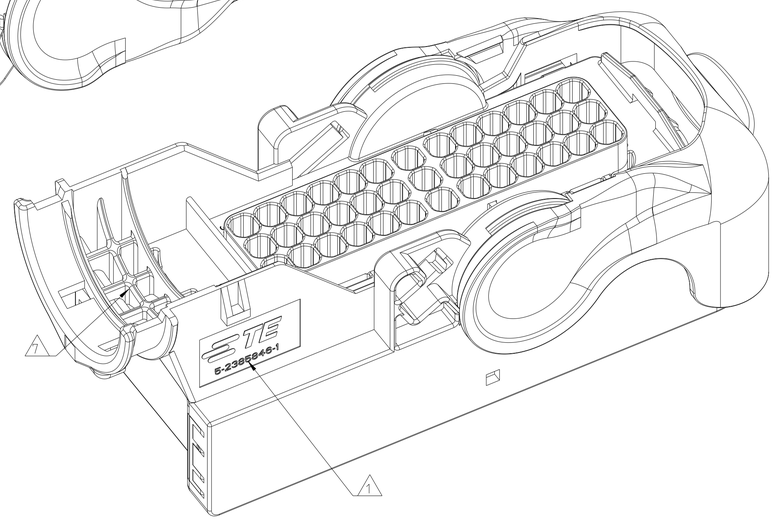

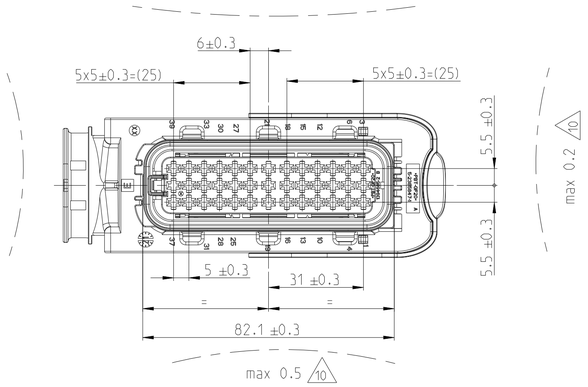

SECTION A-A
Schnitt

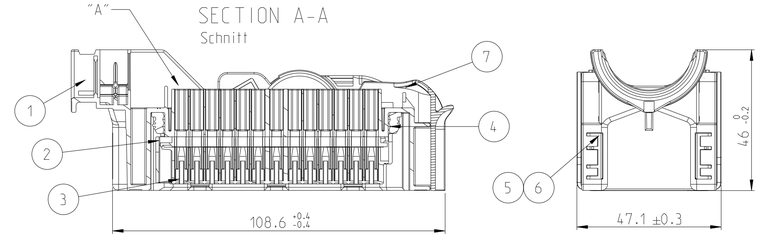

PRE LOCKED POSITION OF SECONDARY LOCKING
Vorraststellung der 2. Kontaktsicherung

CONNECTOR IN PRE LOCKED POSITION INCL. COVER
Steckverbinder in Vorraststellung mit Kappe

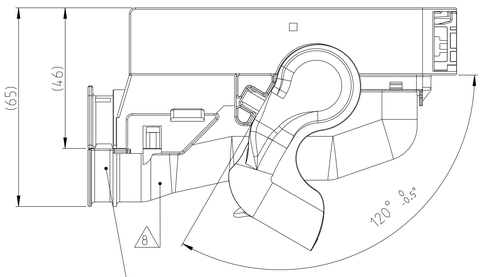

CODING E 5
Kodierung E

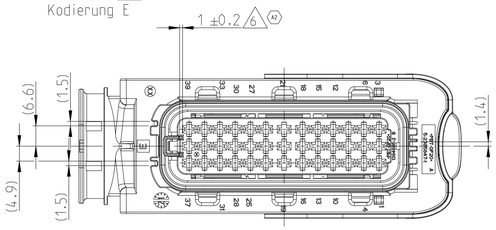

CODING F 5
Kodierung F

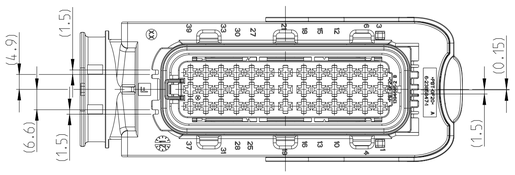

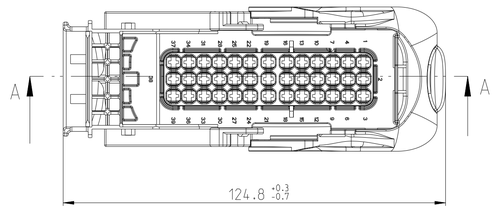

INSERTION DEPTH OF CAVITY PLUGS:
Einstecktiefe Blindstopfen:

DETAIL "A"
Einzelheit
SCALE 2:1
Maßstab

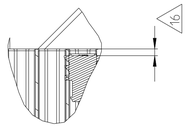

NOTES
Bemerkungen

1. TE CONNECTIVITY (TE) ORDER-NUMBER.
   TE Connectivity (TE) Bestellnummer
2. TE PART NUMBER OF ITEM 1
   TE Teilenummer von Pos. 1
3. PRODUCTION DATE. EXCHANGEABLE
   Produktionsdatum. auswechselbar
4. CONTACT CAVITY NUMBERING
   Kammernummerierung
5. DIFFERENT CODINGS
   Unterschiedliche Kodierungen
6. SLIDING DISTANCE OF SECONDARY LOCKING DEVICE
   Verschiebeweg der zweiten Kontaktsicherung
7. DESIGNED FOR CORRUGATED TUBE NW26. MAX. DIA 31.4mm
   Ausgelegt fuer Wellrohr NW26. max. Durchmesser 31.4mm
8. FITTING COVER SEE DRAWING (COVER IS NOT A PART OF ASS'Y) 1823500
   Passende Abdeckkappe s. Zeichnung (die Kappe ist kein Bestandteil der Verkaufsass'y) 1823500
   TE-NO.: 1823500
9. SUITABLE CABLE TIE (MAX. WIDTH 5mm):
   Passender Kabelbinder (max. Breite 5mm):
10. WARPAGE TO . . . PERMITTED
    Verzug zulaessig bis . . .
11. SUITABLE TO COUNTERPART DRAWING
    Passend zu Gegenstück Zeichnung
    TE-NO.: 2387150
12. LAYER PACKAGING IN CORRUGATED BOX
    Lagenverpackung im Versandkarton
13. THE USE OF LACQUER ON THE PART MAY RESULT IN HIGHER OPERATION FORCES THAN SPECIFIED IN THE TE PRODUCT SPECIFICATION. THIS CAN LEAD TO FAILURE OF FUNCTIONAL FEATURES (EX. LEVERS) IN THE WORST CASE.
    A QUALIFICATION WITH THIS LACQUER CONDITION MUST BE DONE BY APPLYING USER
    Eine Lackierung der Steckverbindung kann hoehere Betaetigungskraefte zur Folge haben. als in der TE Produkt-Spezifikation angegeben. Dies kann im ungunstigen Fall auch zum Bruch von Betaetigungshilfen (z.B. Hebel) fuehren. Die Eignung des verwendeten Lacks fuer die Werkstoffe der Steckverbindung ist vom Anwender zu ueberpruefen
14. CAVITIES MATED WITH AMP MCP2.8. SEE PRODUCT GROUP DRAWING TE CONNECTIVITY NO: 1355036 MAX. WIRESIZE: 2.5mm² FLR. AWG 12 TXL
    Kontaktkammern passend fuer AMP MCP2.8. siehe Produkt-Gruppenzeichnung TE CONNECTIVITY Nr. 1355036
    max. Drahtgroessenbereich: 2.5mm² FLR. AWG 12 TXL
15. FITS TO TE CONNECTIVITY INTERFACE DRAWING FOR CONNECTOR 114-18788
    Passend zu TE Connectivity Anschluss-Ausfuehrungs-vorschrift: 114-18788
16. INSERTION DEPTH OF CAVITY PLUG: 1^{+3}
    CAVITY PLUG IS SHOWN SYMBOLICALLY ONLY AND NOT A PART OF ASS'Y 2385846
    Einstecktiefe der Blindstopf+e3n: 1
    Blindstopfen ist nur symbolisch dargestellt und kein Bestandteil der Verkaufass'y 2385846

QTY REQD PER ASSY		MATERIAL	COLOUR/Farbe SURFACE/Oberfl.	DESCRIPTION Beschreibung	REV.	ITEM
	A	6-2385846-1				
	A	5-2385846-1				
	REV.	ORDER-NO. Bestell-Nr. 1				
1	1	PBT-GF20 V0	RED Rot	LEVER Hebel	B	7
1	1	PBT-GF20 V0	BLACK schwarz	SLIDE. RH Schieber. rechts	A	6
1	1	PBT-GF20 V0	BLACK schwarz	SLIDE. LH Schieber. links	A	5
1	1	SILICONE	ORANGE orange	SEAL Dichtung	A	4
1	1	PBT-GF20 V0	BLACK schwarz	CAVITY BLOCK Kontaktgem.	B	3
1	1	PBT-GF20 V0	NATURAL natürlich	SEC. LOCKING. DEV. zweite Kontaktsicherung	A	2
1		PBT-GF20 V0	FAWN BROWN rehbraun	AMP MCP 2.8 REC.HSG. 39p. CODE F AMP MCP 2.8 Buchsengeh. 39p. kod. F	A	1
	1	PBT-GF20 V0	EMERALD GREEN smaragdgrün	AMP MCP 2.8 REC.HSG. 39p. CODE E AMP MCP 2.8 Buchsengeh. 39p. kod. E	A	

DIESE ZEICHNUNG IST EIN KONTROLLIERTES DOKUMENT.
BEMASSUNGEN UND TOLERANZEN GEMAESS GPS (ISO STANDARDS).
THIS DRAWING IS A CONTROLLED DOCUMENT.
DIMENSIONING AND TOLERANCING PER GPS (ISO STANDARDS).

TOLERANCING EN ISO 8015
TOLERIERUNG EN ISO 8015

DIMENSIONS: mm
TOLERANCES UNLESS OTHERWISE SPECIFIED:
0 PLC ±
1 PLC ±
2 PLC ±
3 PLC ±
4 PLC ±
ANGLES ±

MATERIAL: SEE TABLE / siehe tabelle
FINISH: SEE TABLE / siehe tabelle

DWN	SONAL PAL	27SEP2021
CHK	NAVEEN H L	28SEP2021
APVD	GURUMURTHY C R	29SEP2021
PRODUCT SPEC	108-18946	
APPLICATION SPEC	114-94724	
WEIGHT	104.5 g	

TE Connectivity

NAME: AMP MCP 2.8 REC. HOUSING. 39POS. ASSY
AMP MCP 2.8 Buchsengehaeus 39pol. Zusammenstellung

SIZE	CAGE CODE	DRAWING NO	RESTRICTED TO
A1	00779	C-2385846	-

CUSTOMER DRAWING | SCALE 5:1 | SHEET 1 OF 1 | REV A2

4805 (3/13)