THIS DRAWING IS UNPUBLISHED.
VERTRAULICHE UNVEROEFFENTLICHTE ZEICHNUNG
RELEASED FOR PUBLICATION ,2004
FREI FUER VEROEFFENTLICHUNG
© COPYRIGHT 2004 BY AMP INCORPORATED. ALL RIGHTS RESERVED.
ALLE RECHTE VORBEHALTEN

MATED WITH:
PASSEND ZU:
–

LOC: A1 DIST: –
PROJEKT NR.: –

REVISIONS
AENDERUNGEN

P	LTR	DESCRIPTION BESCHREIBUNG	DATE	DWN	APVD
	A1	NEW PART, DRAWING PUBLISHED, neues Teil, Zeichnung veroeffentlicht	04NOV03	R.Schaefer	U.Muenk
	A2	NEW PART, PN 1718705-2 added	11JAN2006	R.Schaefer	U.Muenk

MOLD-INJECTION POINT PLANE
OR 0.2mm MAX RECEDE.

Angußpunkt eben oder
max.0.2 vertieft

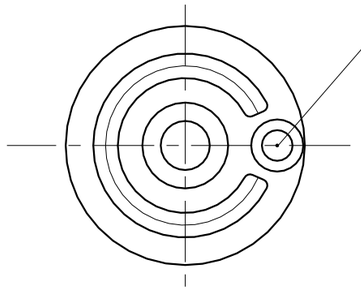

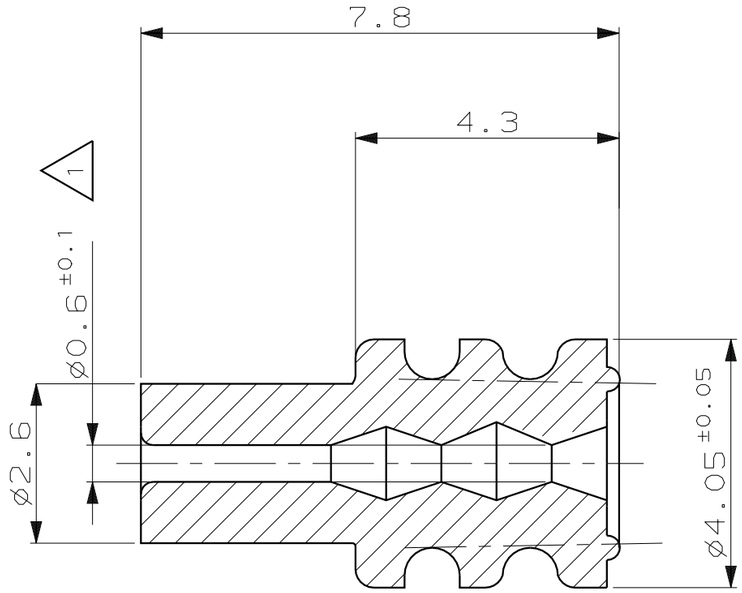

REMARKS
Bemerkungen

1 SUITABLE TO INSULATION DIA 0.9–1.2mm
passend zu Isolationsdurchmesser

1 : 1

CUSTOMER PART NO	AMP PART NO	REV.	PCS.	MATERIAL	SURFACE / COLOR	DESCRIPTION	ITEM NO
	1718705-2	A		SILICON MVQ, SHORE A 50° LUBRICATED, Lubriziert	RASPBERRYRED himbeerrot	SINGLE WIRE SEAL Einzelleiterdichtung	
–	1718705-1	A	–	SILICON MVQ, SHORE A 50° LUBRICATED, Lubriziert	GRASSGREEN grasgruen	SINGLE WIRE SEAL Einzelleiterdichtung	–

THIS DRAWING IS A CONTROLLED DOCUMENT FOR AMP INCORPORATED.
IT IS SUBJECT TO CHANGE AND THE CONTROLLING ENGINEERING ORGANIZATION SHOULD BE CONTACTED FOR THE LATEST REVISION.
DIESES ZEICHNUNGSDOKUMENT WIRD DURCH AMP INCORPORATED KONTROLLIERT.
AENDERUNGEN, DIE DEM TECHNISCHEN FORTSCHRITT DIENEN, SIND VORBEHALTEN.
DEN JEWEILS LETZTGUELTIGEN AENDERUNGSSTAND ERFAHREN SIE AUF ANFRAGE.

DIMENSIONS:
DIMENSIONEN:
mm

TOLERANCES UNLESS OTHERWISE SPECIFIED:
ALLGEMEINTOLERANZEN
n. ISO 8015
n. ISO 2768 - mH -E
n. DIN 16901 - 140
0 PLC ±0.2
1 PLC ±0.2
2 PLC ±-
3 PLC ±-
ANGLES /WINKEL ±2°

MATERIAL: –
FINISH/OBERFLAECHE/FARBE: –

DWN R. Schaefer 04-NOV-04
CHK U. Muenk 02DEC2004
APVD S. Glaser 02DEC2004
PRODUCT SPEC PRODUKTSPEZ. –
APPLICATION SPEC VERARBEITUNGSSPEZ. –
WEIGHT GEWICHT ca. 0.1g

AMP
tyco Electronics AMP GmbH
D – 64625 Bensheim

NAME
SINGLE WIRE SEAL, COLLAR DIA 2.6MM
INSULATION DIA 0.9–1.2mm
Einzelleiterdichtung, Bunddurchmesser 2.6mm
Isolationsdurchmesser 0.9–1.2mm

SIZE	CAGE CODE	DRAWING NO ZEICHNUNGS-NR.	RESTRICTED TO NUR FUER
A3	00779	C-1718705	–

CUSTOMER DRAWING /KUNDENZEICHNUNG
MASSSTAB 10:1 BLATT 1 OF VON 1 REV A2

AMP 1470-19 REV 27JUN96

20-JAN-06 11:18:00 eg002626 s.1718705.1.c (in EDM)