THIS DRAWING IS UNPUBLISHED. RELEASED FOR PUBLICATION -
© COPYRIGHT copyright_date BY - ALL RIGHTS RESERVED.

STANDARDCRIMP

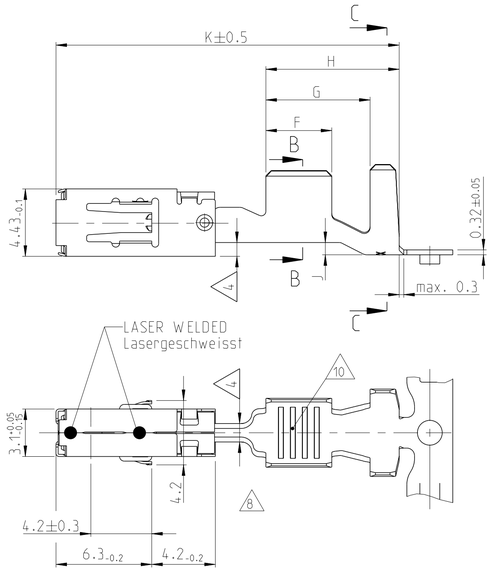

SERRATION DESIGN
Serration Ausfuehrung (J15)

DESIGN / Ausfuehrung
0.5 - 1.0mm²

DESIGN / Ausfuehrung
0.2 - 0.5mm²

ONLY FOR WIRE SIZE RANGE
Nur fuer DGB
0.2 ... 0.5 mm²

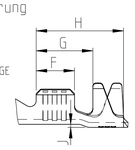

DESIGN / Ausfuehrung
1.5 - 2.5mm²
12 AWG

DESIGN / Ausfuehrung
4.0mm²

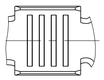

SINGLE WIRE SEAL
Einzeldichtungssystem

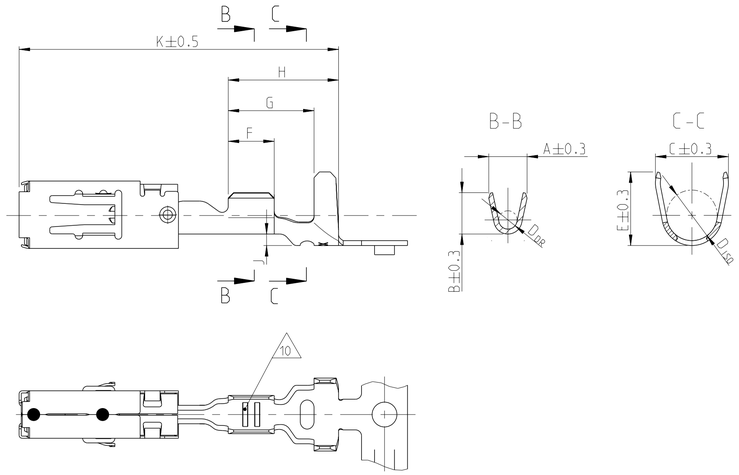

REVISIONS

P	LTR	DESCRIPTION	DATE	DWN	APVD
	J12	PNs 1-968855-4, 1-968857-4, 1-968859-4 OBSOLETE ON DRW.	05MAR2018	MAH.	BECK
	J13	Added PN 2-968851-3, 2-968853-3 2-968857-3 and 2-968859-3	07MAI2018	FRAN	BECK
	J14	Obsolete PN 1-968882-1/-2/-3; PN 1-968880-1/-3	11NOV2020	FRAN	BECK
	J15	PCN-22-152506	14SEP2022	FRAN	GRIE

SINGLE WIRE SEAL / Einzeldichtung

ORDER-NO. STRIP-FORM Bestell-Nr. Bandware	REV	VERSION Ausführung	SURFACE Oberflaeche (2)	WIRE SIZE RANGE Leiter-quer-schnitt mm²	INSULATION DIAMETER Isolations-durchmesser mm	A	B	D_{DR}	C	E	D_{ISO}	F	G	H	J	K	WEIGHT Gewicht g	SINGLE WIRE SEAL Einzeldichtung TE CONNECTIVITY NO.	DEAD END PLUG Blindstopfen TE CONNECTIVITY NO.	APPLICATION TOOLS Verarbeitungswerkzeuge
						WIRE CRIMP Drahtcrimp			INSULATION CRIMP Isolationscrimp			STRIP FORM Bandware								
						CRIMP DIMENSIONS / Crimpabmessungen mm														
1-1719506-3	A		SILVER PLATED versilbert	12 AWG	3.0 - 3.8	4.0	4.2	2.0	5.0	5.0	3.5	3.5	5.9	7.5	0.8	21.0	0.59	828905-1	828922-1	SEE APPLICATION SPECIFICATION 114-18148 siehe Verarbeitungsspezifikation 114-18148
1-1719506-1	A		PRE TIN PLATED verzinnt																	
(8) 2-968859-3	D		SILVER PLATED versilbert	4	3.4 - 3.7	4.5	4.7	2.3	6.0	6.0	4.3	4.3	7.0	8.5	1.25	22.6	0.65	828985-1	828986-1	
1-968859-3	F	J15	SILVER PLATED versilbert																	
1-968859-1	E		PRE TIN PLATED verzinnt																	
(8) 2-968857-3	B		SILVER PLATED versilbert	1.5 - 2.5	2.2 - 3.0	3.6	3.8	1.7	5.0	5.0	3.5	3.5	6.0	7.6	0.8	21.0	0.58	828905-1	828922-1	
1-968857-3	F	J15	SILVER PLATED versilbert																	
1-968857-2	D		GOLD PLATED vergoldet																	
1-968857-1	E		PRE TIN PLATED verzinnt																	
1-968855-3	F	J15	SILVER PLATED versilbert	0.5 - 1.0	1.4 - 2.1	2.5	2.7	1.2	4.8	4.8	3.3	3.0	5.6	7.2	0.75	21.0	0.54	828904-1	828922-1	
1-968855-2	E		GOLD PLATED vergoldet																	
1-968855-1	E		PRE TIN PLATED verzinnt																	
1-2141859-3	B	J15	SILVER PLATED versilbert	0.2 - 0.5	1.2 - 1.4	2.4	2.3	1.0	4.5	4.5	3.2	2.5	5.1	6.7	0.75	21.0	0.52	828904-1	828922-1	
1-2141859-2	A		GOLD PLATED vergoldet																	
1-2141859-1	A		PRE TIN PLATED verzinnt																	
(9) ~~1-968882-3~~	E		SILVER PLATED versilbert	0.2 - 0.5	1.2 - 1.4	2.1	2.1	0.8	4.5	4.5	3.2	2.5	5.1	6.7	0.75	21.0	0.52	828904-1	828922-1	
(9) ~~1-968882-2~~	E		GOLD PLATED vergoldet																	
(9) ~~1-968882-1~~	E		PRE TIN PLATED verzinnt																	

STANDARDCRIMP

ORDER-NO. STRIP-FORM Bestell-Nr. Bandware	REV	VERSION Ausführung	SURFACE Oberflaeche (2)	WIRE SIZE RANGE Leiter-quer-schnitt mm²	INSULATION DIAMETER Isolations-durchmesser mm	A	B	D_{DR}	C	E	D_{ISO}	F	G	H	J	K	WEIGHT Gewicht g	SINGLE WIRE SEAL Einzeldichtung TE CONNECTIVITY NO.	DEAD END PLUG Blindstopfen TE CONNECTIVITY NO.	APPLICATION TOOLS Verarbeitungswerkzeuge
(8) 2-968853-3	D		SILVER PLATED versilbert	4	2.7 - 3.7	4.5	4.7	2.3	5.7	5.9	3.3	4.3	6.8	8.7	0.8	22.6	0.65	-	-	
1-968853-3	F	J15	SILVER PLATED versilbert																	
1-968853-1	E		PRE TIN PLATED verzinnt																	
(8) 2-968851-3	D		SILVER PLATED versilbert	1.5 - 2.5	2.2 - 3.0	3.6	3.8	1.7	4.6	5.0	2.6	3.5	5.1	6.7	0.3	20.2	0.56	-	-	
1-968851-3	F	J15	SILVER PLATED versilbert																	
1-968851-2	E		GOLD PLATED vergoldet																	
1-968851-1	E		PRE TIN PLATED verzinnt																	
1-968849-3	F	J15	SILVER PLATED versilbert	0.5 - 1.0	1.4 - 2.1	2.5	2.7	1.2	3.3	3.5	1.8	3.0	4.6	6.2	0.2	20.2	0.51	-	-	
1-968849-2	E		GOLD PLATED vergoldet																	
1-968849-1	E		PRE TIN PLATED verzinnt																	
1-2141857-3	B	J15	SILVER PLATED versilbert	0.2 - 0.5	1.2 - 1.4	2.4	2.3	1.0	2.9	2.9	1.4	2.5	3.8	5.7	0.2	20.2	0.48	-	-	
1-2141857-1	A		PRE TIN PLATED verzinnt																	
(9) ~~1-968880-3~~	E		SILVER PLATED versilbert	0.2 - 0.5	1.2 - 1.4	2.1	2.1	0.8	2.9	2.9	1.4	2.5	3.8	5.7	0.2	20.2	0.48	-	-	
(9) ~~1-968880-1~~	E		PRE TIN PLATED verzinnt																	

BODY MATERIAL: CuNiSi
SPRING Werkstoff: X10CrNi18-8

NOTES:
Bemerkungen:

1 MATING PART SEE INTERFACE DRAWING
TE-NO.: 114-18230-002
Gegenstecker nach Ausfuehrungsvorschrift
TE-Nr.: 114-18230-002

(2) SURFACE:
- PRE TIN PLATED 1 TO 3 µm
- GOLD PLATED MIN. 2 µm (ONLY CONTACT AREA)
- SILVER PLATED 3 TO 5 µm (ONLY CONTACT AREA)

Oberflaeche:
- verzinnt 1 bis 3 µm
- vergoldet min. 2 µm (nur Kontaktzone)
- versilbert 3 bis 5 µm (nur Kontaktzone)

3 DOUBLE CRIMPS ARE ONLY POSSIBLE WITH
APPLICATORS AUTHORIZED BY TE (NO HAND TOOL)
SUITABLE TOOLS ON REQUEST
Doppelanschlaege sind nur mit von TE zugelassenen
Anschlagwerkzeugen moeglich (keine Handzangen)
passende Werkzeuge auf Anfrage

(4) GAUGE INSPECTION
Lehrenpruefung

5 DETAILS OF DESIGN ARE LEFT TO MANUFACTURER
Einzelheiten der Ausfuehrung bleiben dem Hersteller ueberlassen

6 ONLY GERMAN LANGUAGE VERSION SHALL BE BINDING
Massgebend ist der deutsche Text

7 PUNCHING OIL RAZIOL CLF 11 SG
Stanzoel:

(8) "Ag+" MARKING ON SILVER PLATED VERSIONS FOR INCREASED LIMIT TEMPERATURE
"Ag+" Markierung auf versilberten Versionen fuer erhoehte Grenztemperatur

(9) 968880 nicht fuer Neuanwendungen, wird ersetzt durch 2141857
968882 nicht fuer Neuanwendungen, wird ersetzt durch 2141859
968880 SUPERSEDED BY PN 2141857
968882 SUPERSEDED BY PN 2141859

(10) Unterschiedliche Ausfuehrung und Anzahl der Rillen moeglich
DIFFERENT FORM AND NUMBER OF THE SERRATIONS POSSIBLE

THIS DRAWING IS A CONTROLLED DOCUMENT.

DIMENSIONS: mm
TOLERANCES UNLESS OTHERWISE SPECIFIED: ±0.2 ; ANGLES ±1°
MATERIAL -
FINISH -

DWN S. Blidar 22SEP97
CHK G. Hotea 22SEP97
APVD J. Woller 22SEP97

TE Connectivity

NAME PRODUCT GROUP DRAWING FOR Tabellenzeichnung fuer AMP MCP 2.8

PRODUCT SPEC 108-18513
APPLICATION SPEC 114-18148
WEIGHT -

SIZE A1 | CAGE CODE 00779 | DRAWING NO C-1355036 | RESTRICTED TO -

CUSTOMER DRAWING | SCALE 5:1 | SHEET 1 OF 1 | REV J15

printed on 14. Sep 2022 13:27 (MitteleuroP from TE220142