THIS DRAWING IS UNPUBLISHED.
VERTRAULICHE UNVEROEFFENTLICHTE ZEICHNUNG
© COPYRIGHT 2005 BY TYCO ELECTRONICS CORPORATION. ALL RIGHTS RESERVED. ALLE RECHTE VORBEHALTEN

RELEASED FOR PUBLICATION - APR 2005
FREI FUER VEROEFFENTLICHUNG

MATED WITH:
PASSEND ZU:

LOC	DIST
A1	-

PROJEKT NR.: EGATN05113

REVISIONS
AENDERUNGEN

P	LTR	DESCRIPTION BESCHREIBUNG	DATE	DWN	APVD
	A1	neue Zeichnung erstellt	06APR2005	SCHAE	-
	A2	Bemerkung 1 modifiziert	09DEC2008	SCHAE	-
	A3	New colour	14JUN2024	BV	GB

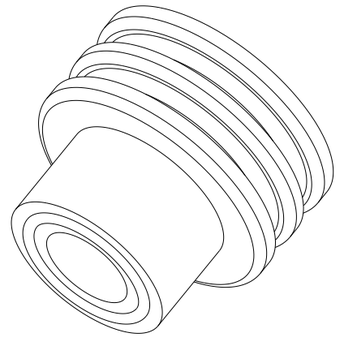

A - A

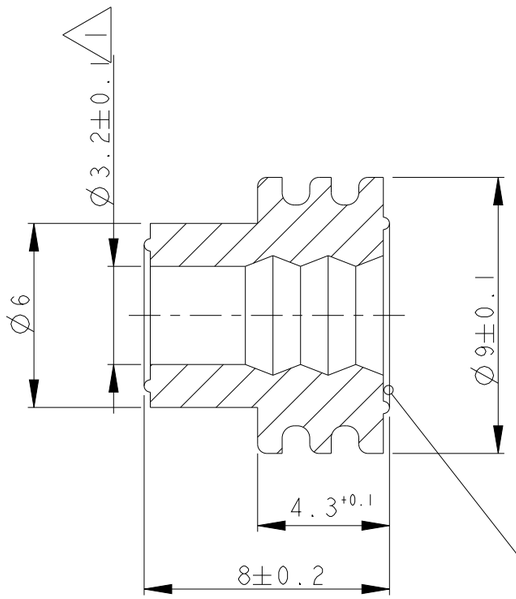

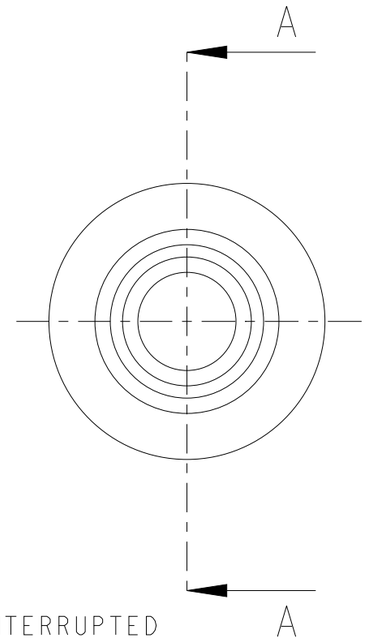

SEALING FOR STANDARD-POWER-TIMER,
AMP MCP 6.3/4.8K AND 5.8mm TAB

1 DEDICATED FOR INSULATION DIA 4.0 - 4.5mm
(FLR-CABLE WIRE SIZE 6.0mm², FLK-CABLE 4.0mm²)

Part No.	Rev.	Description	Colour
1719043-2	A	Single Wire Seal	GRAY RAL7000 or similar
1719043-1	A	Single Wire Seal	GREEN RAL6010 or similar

THIS DRAWING IS A CONTROLLED DOCUMENT FOR TYCO ELECTRONICS CORPORATION
IT IS SUBJECT TO CHANGE AND THE CONTROLLING ENGINEERING ORGANIZATION SHOULD BE CONTACTED FOR THE LATEST REVISION.
DIESES ZEICHNUNGSDOKUMENT WIRD DURCH AMP INCORPORATED KONTROLLIERT. AENDERUNGEN, DIE DEM TECHNISCHEN FORTSCHRITT DIENEN, SIND VORBEHALTEN. DEN JEWEILS LETZTGUELTIGEN AENDERUNGSSTAND ERFAHREN SIE AUF ANFRAGE.

DIMENSIONS: MASSEINHEITEN: mm

TOLERANCES UNLESS OTHERWISE SPECIFIED: ALLGEMEINTOLERANZEN

0 PLC	±0.2
1 PLC	±0.2
2 PLC	±-
3 PLC	±-
4 PLC	±-
ANGLES/WINKEL	±1°

MATERIAL: SILIKON SHORE A 50°, LUBRIZIERT

FINISH/OBERFLAECHE/FARBE: gruen

DWN: R. Schaefer 06APR2005
CHK: U. Muenk 06APR2005
APVD: - -
PRODUCT SPEC PRODUKTSPEZ.: -
APPLICATION SPEC VERARBEITUNGSSPEZ.: -
WEIGHT GEWICHT: 0.3g

Tyco Electronics
Tyco Electronics AMP GmbH
64625 Bensheim, Germany

NAME: SINGLE WIRE SEAL
INSULATION DIA 4.0-4.5mm
Einzelleiterdichtung

SIZE	CAGE CODE	DRAWING NO ZEICHNUNGS-NR.	RESTRICTED TO NUR FUER
A3	00779	C-1719043	

CUSTOMER DRAWING /KUNDENZEICHNUNG | SCALE MASSSTAB 5:1 | SHEET BLATT 1 OF VON 1 | REV A3

AMP 1470-19 REV 31MAR2000