THIS DRAWING IS UNPUBLISHED. RELEASED FOR PUBLICATION - - .
© COPYRIGHT - By - ALL RIGHTS RESERVED.

LOC	DIST
J	—

REVISIONS 変更

P	LTR	DESCRIPTION	DATE	DWN	APVD
	A1	REVISED PER ECO-11-005140	30MAR11	RK	HMR

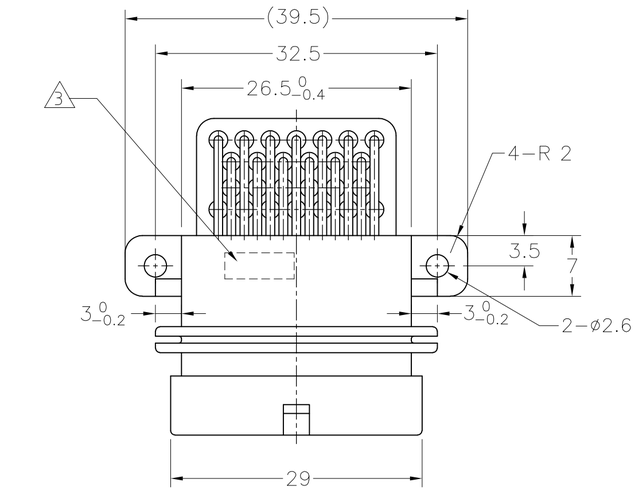

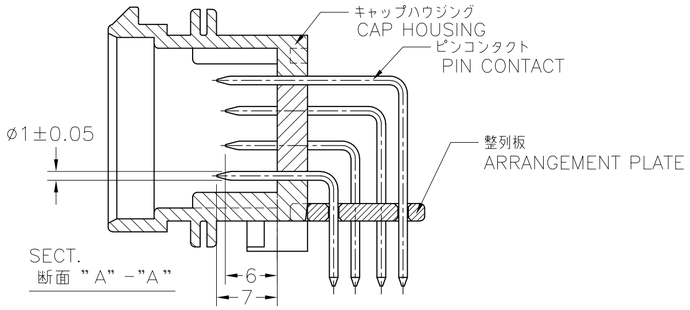

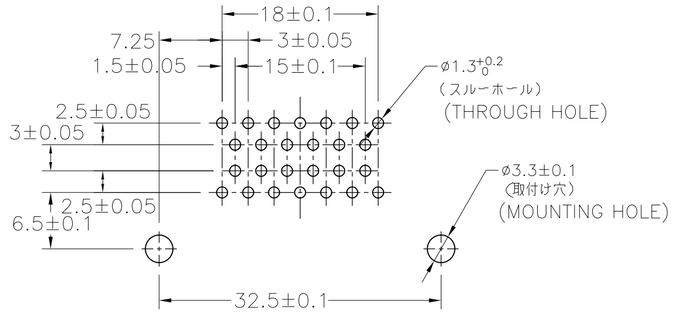

RECOMENDED P.W.B. DIM.
プリント基板 推奨ホールパターン
(図は実装面より見た場合)

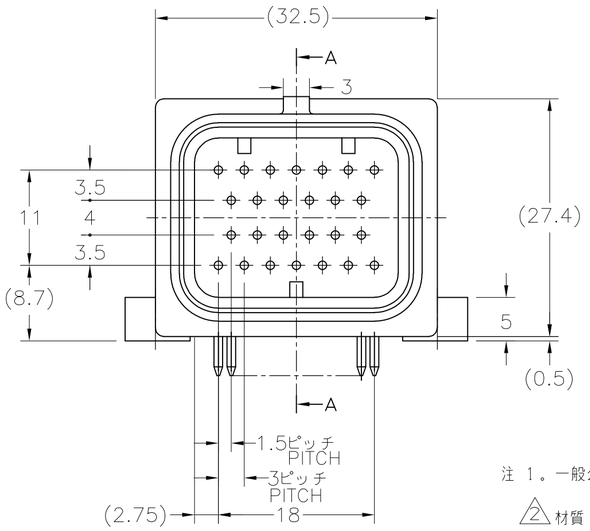

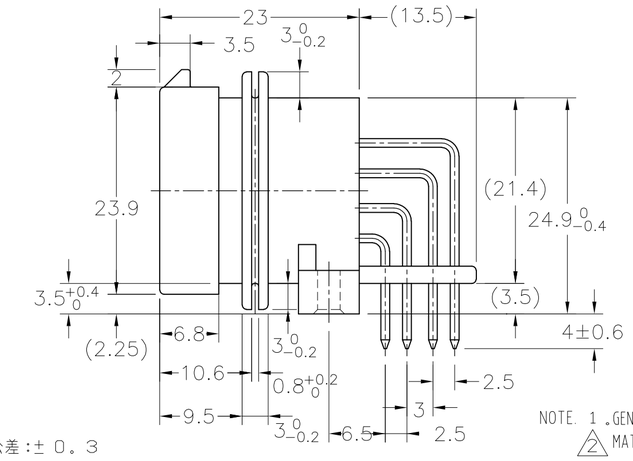

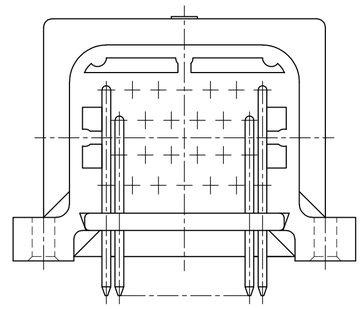

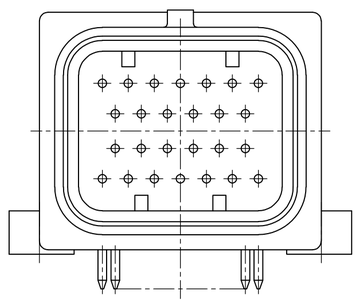

~~9-1437287-9~~, 9-6437287-9
~~(3900134-2612)~~

注 1。一般公差:± 0。3

2 材質 キャップハウジング: 熱可塑性ポリエステル樹脂
整列板: 熱可塑性ポリエステル樹脂
ピンコンタクト: 黄銅/ニッケル下地、金めっき (接点部)
はんだめっき (基板側)

3 当箇所に製造日管理番号(ロット番号)を印字する。

4。基板取付けねじ
JIS B 1122 十字穴付きタッピンねじ なべ2種 3xL (L=6。5+基板厚)
先端溝付き及び溝無し (亜鉛メッキ)
上記以外のねじを使用の場合、別途打ち合わせの事。

5 材質 キャップハウジング: 熱可塑性ポリエステル樹脂
整列板: 熱可塑性ポリエステル樹脂
ピンコンタクト: 黄銅 ニッケル下地、金めっき (接点部)
すずめっき (基板側)

6。嵌合相手型番:TABLE-1 参照

9-6437287-9	3-1437290-8
~~9-1437287-9~~	
9-6437287-8	3-1437290-7
~~9-1437287-8~~	
PART NUMBER	MATING PLUG ASSEMBLY

TABLE-1

NOTE. 1。GENERAL TOLERANCE: ±0。3

2 MATERIAL
CAP HOUSING : POLYESTER
ARRANGEMENT PLATE : POLYESTER
PIN CONTACT : BRASS GOLD PLATING OVER Ni PLATING (CONTACT PART)
BRASS TIN-LEAD PLATING OVER Ni PLATING (SOLDERING PART)

3 MANIFACTURED DATE CONTROL NO.(LOT NO.)
AS FOLLOWING IS INDICATED.

4。MOUNTING SCREW
JIS B 1122 (CROSS RECESSED PAN HEAD TAPPING SCREW (ZINC PLATING)
TYPE 2 3xL (L=6.5xBOARD THICKNESS)

5 MATERIAL
CAP HOUSING : POLYESTER
ARRANGEMENT PLATE : POLYESTER
PIN CONTACT : BRASS GOLD PLATING OVER Ni PLATING (CONTACT PART)
BRASS TIN PLATING OVER Ni PLATING (SOLDERING PART)

6. PART NUMBER OF PLUG ASSEMBLY TO BE MATED : SEE TABLE-1

	Part No. 型番	Old Part No. 旧型番	REMARK 備考
	9-6437287-9 5	—	—
	9-6437287-8 5	—	本図
	6473423-2 5	—	SEE DWG1473423
	6473423-1 5	—	SEE DWG1473423
OBSOLETE	1473423-2 2	—	SEE DWG1473423
OBSOLETE	1473423-1 2	—	SEE DWG1473423
OBSOLETE	9-1437287-9 2	3900134-2612	—
OBSOLETE	9-1437287-8 2	3900134-2611	本図

THIS DRAWING IS A CONTROLLED DOCUMENT.

DIMENSIONS: 単位: 粍 mm

TOLERANCES UNLESS OTHERWISE SPECIFIED: 一般公差

0 PLC	± -
1 PLC	± -
2 PLC	± -
3 PLC	± -
4 PLC	± -
ANGLES	± -

MATERIAL 材料: SEE TABLE
FINISH 仕上: -

DWN (A.ISHIJIMA) 10OCT00
CHK K. SHINADA 10OCT00
APVD K. SHINADA 10OCT00
PRODUCT SPEC 製品規格 108-78140
APPLICATION SPEC 取付適用規格 —
WEIGHT —

TE Connectivity

NAME 名称: SUPER SEAL CONNECTOR (UPPER LOCK) CAP HOUSING 26POS. ASS'Y

SIZE	CAGE CODE	DRAWING NO 番号	RESTRICTED TO
A2	00779	C-9-1437287-8	—

CUSTOMER DRAWING | SCALE 尺度 2:1 | SHEET 1 OF 3 | REV A1

C3900134

9-1437287-8

1471-9 (3/11)