THIS DRAWING IS UNPUBLISHED. RELEASED FOR PUBLICATION
© COPYRIGHT – By – ALL RIGHTS RESERVED.

LOC	DIST
J	—

REVISIONS 変更

P	LTR	DESCRIPTION	DATE	DWN	APVD
	–	SEE SHEET 1	–	–	–

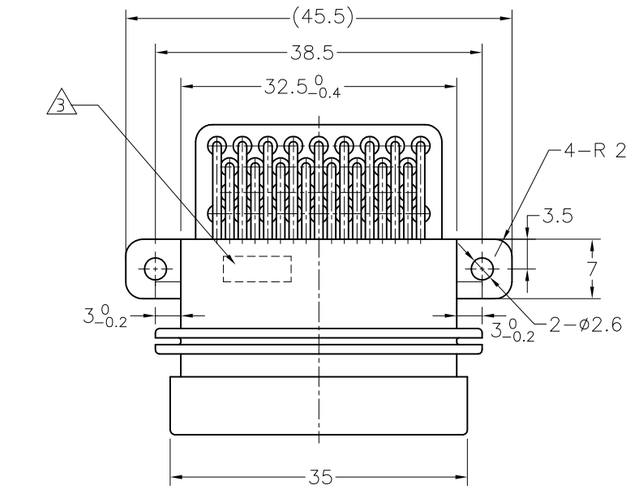

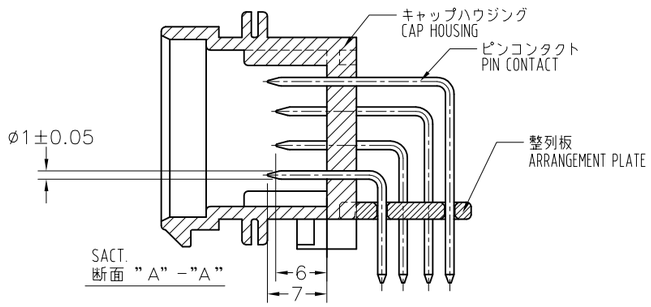

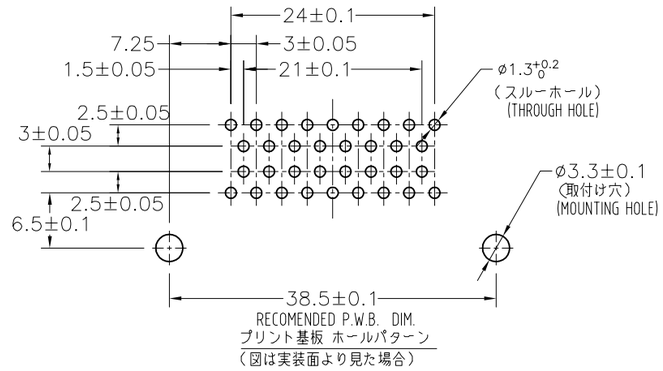

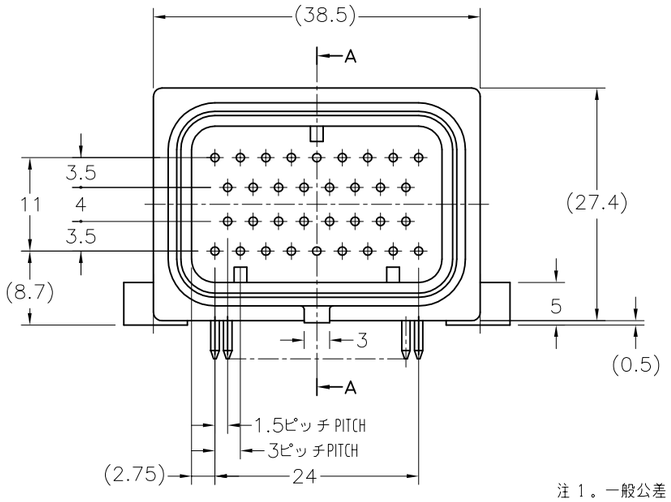

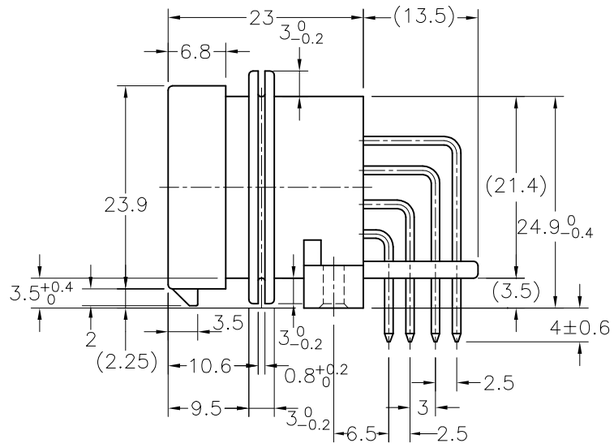

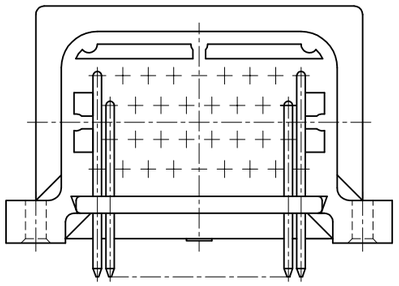

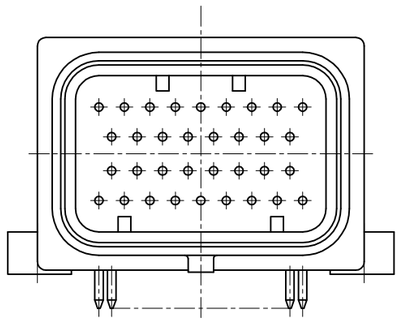

~~2-1437285-6 (旧型番：3900135-3412)~~
2-6437285-6 (旧型番： –)

注 1。一般公差：±0。3

2 材質　キャップハウジング： 熱可塑性ポリエステル樹脂
整列板： 熱可塑性ポリエステル樹脂
ピンコンタクト： 黄銅 / ニッケル下地、金めっき　（接点部）
はんだめっき（基板側）

3。当箇所に製造日管理番号（ロット番号）を印字する。

4。基板取付けねじ
JIS B 1122　十字穴付きタッピンねじ　なべ2種 3xL（L＝6。5＋基板厚）
先端溝付き及び溝無し　（亜鉛メッキ）
上記以外のねじを使用の場合、別途打ち合わせの事。

5 材質　キャップハウジング： 熱可塑性ポリエステル樹脂
整列板： 熱可塑性ポリエステル樹脂
ピンコンタクト： 黄銅 / ニッケル下地、金めっき　（接点部）
すずめっき　（基板側）

6。嵌合相手型番：TABLE-1　参照

2−6437285−6	4−1437290−1
~~2−1437285−6~~	
2−6437285−5	4−1437290−0
~~2−1437285−5~~	
PART NUMBER	MATING PLUG ASSEMBLY

TABLE-1

NOTE. 1 。GENERAL TOLERANCE ： ± 0 。 3

2 MATERIAL
CAP HOUSING : POLYESTER
ARRANGEMENT PLATE : POLYESTER
PIN CONTACT : BRASS GOLD PLATING OVER Ni PLATING (CONTACT PART)
BRASS TIN-LEAD PLATING OVER Ni PLATING (SOLDERING PART)

3 MANIFACTURED DATE CONTROL NO.(LOT NO.)
AS FOLLOWING IS INDICATED.

4 。MOUNTING SCREW
JIS B 1122 CROSS RECESSED PAN HEAD TAPPING SCREW
TYPE 2 3xL (L=6.5xBOARD THICKNESS) (ZINC PLATING)

5 MATERIAL
CAP HOUSING : POLYESTER
ARRANGEMENT PLATE : POLYESTER
PIN CONTACT : BRASS GOLD PLATING OVER Ni PLATING (CONTACT PART)
BRASS TIN PLATING OVER Ni PLATING (SOLDERING PART)

6 . PART NUMBER OF PLUG ASSEMBLY TO BE MATED: SEE TABLE-1

	Part No. 型 番	Old Part No. 旧 型 番	REMARK 備 考
	2-6437285-6 5	–	
	2-6437285-5 5	–	本 図
OBSOLETE	2-1437285-6 2	3900135-3412	
OBSOLETE	2-1437285-5 2	3900135-3411	本 図

THIS DRAWING IS A CONTROLLED DOCUMENT.

DIMENSIONS: 単位： 耗 mm

TOLERANCES UNLESS OTHERWISE SPECIFIED: 一般公差
0 PLC ± –
1 PLC ± –
2 PLC ± –
3 PLC ± –
4 PLC ± –
ANGLES ± –

MATERIAL 材料: SEE TABLE
FINISH 仕上: –

DWN (A.ISHIJIMA) 10OCT00
CHK
APVD
PRODUCT SPEC 製品規格 —
APPLICATION SPEC 取付適用規格 —
WEIGHT –

TE Connectivity

NAME 名称: SUPERSEAL コネクタ（下ロック）キャップハウジング 34極 ASS'Y
SUPER SEAL CONNECTOR
CAP HOUSING ASS'Y 34P (UNDER LOCK)

SIZE	CAGE CODE	DRAWING NO 番号	RESTRICTED TO
A2	00779	C-5-1447223-0	—

CUSTOMER DRAWING | SCALE 尺度 2:1 | SHEET 2 OF 3 | REV A1

5-1447223-0

C3900135

1471-9 (3/11)