THIS DRAWING IS UNPUBLISHED. RELEASED FOR PUBLICATION
© COPYRIGHT – By – ALL RIGHTS RESERVED.

LOC	DIST
J	—

REVISIONS 変更

P	LTR	DESCRIPTION	DATE	DWN	APVD
	–	SEE SHEET 1	–	—	—

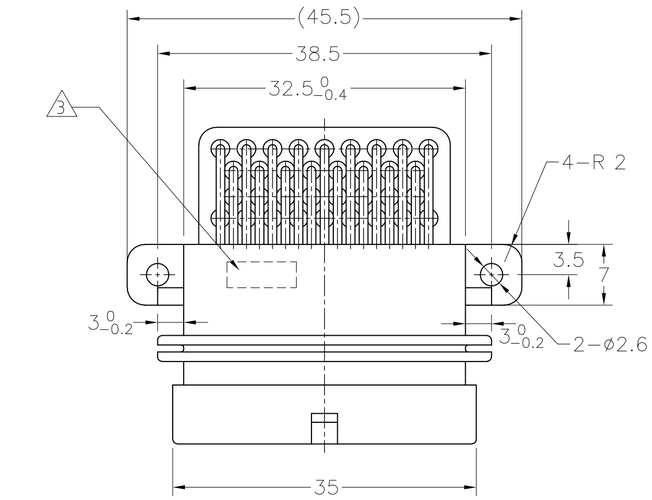

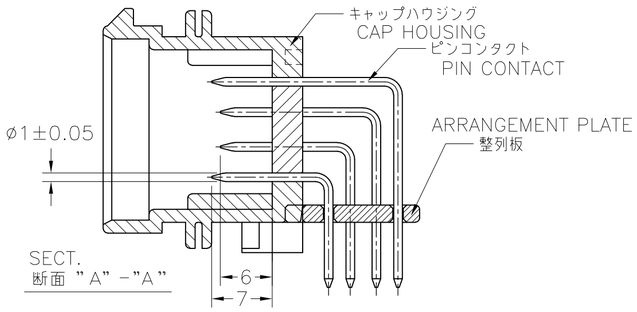

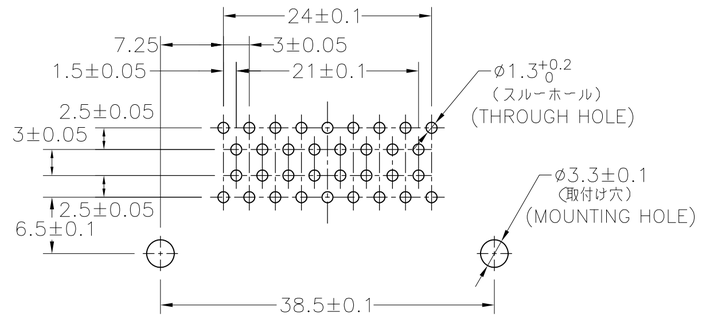

RECOMENDED P.W.B. DIM.
プリント基板 推奨ホールパターン
(図は実装面より見た場合)

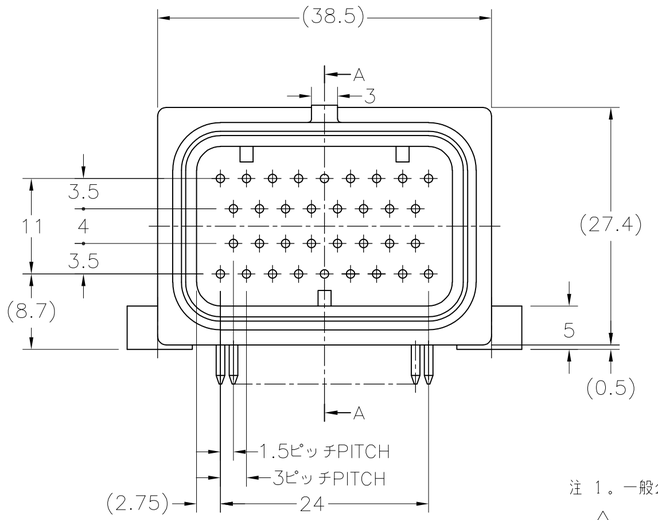

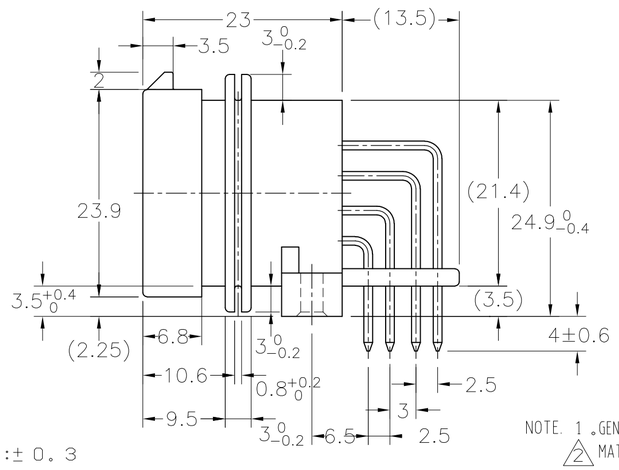

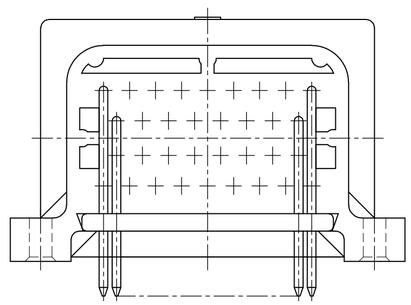

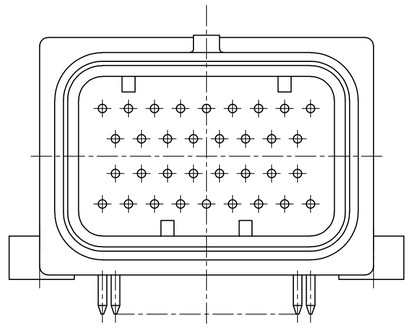

~~1437288-2~~, 6437288-2
~~(3900134-3412)~~

注 1。一般公差:± 0。3

2 材質 キャップハウジング: 熱可塑性ポリエステル樹脂
整列板: 熱可塑性ポリエステル樹脂
ピンコンタクト: 黄銅/ニッケル下地、金めっき (接点部)
はんだめっき (基板側)

3。当箇所に製造日管理番号(ロット番号)を印字する。

4。基板取付けねじ
JIS B 1122 十字穴付きタッピンねじ なべ2種 3xL (L=6。5+基板厚)
先端溝付き及び溝無し (亜鉛メッキ)
上記以外のねじを使用の場合、別途打ち合わせの事。

5 材質 キャップハウジング: 熱可塑性ポリエステル樹脂
整列板: 熱可塑性ポリエステル樹脂
ピンコンタクト: 黄銅/ニッケル下地、金めっき (接点部)
すずめっき (基板側)

6。嵌合相手型番:TABLE-1 参照

6437288−2	4−1437290−1
~~1437288−2~~	
6437288−1	4−1437290−0
~~1437288−1~~	
PART NUMBER	MATING PLUG ASSEMBLY

TABLE-1

NOTE. 1。GENERAL TOLERANCE: ±0。3

2 MATERIAL
CAP HOUSING : POLYESTER
ARRANGEMENT PLATE : POLYESTER
PIN CONTACT : BRASS GOLD PLATING OVER Ni PLATING (CONTACT PART)
BRASS TIN-LEAD PLATING OVER Ni PLATING (SOLDERING PART)

3。MANIFACTURED DATE CONTROL NO.(LOT NO.)
AS FOLLOWING IS INDICATED.

4。MOUNTING SCREW
JIS B 1122 CROSS RECESSED PAN HEAD TAPPING SCREW (ZINC PLATING)
TYPE 2 3xL (L=6.5xBOARD THICKNESS)

5 MATERIAL
CAP HOUSING : POLYESTER
ARRANGEMENT PLATE : POLYESTER
PIN CONTACT : BRASS GOLD PLATING OVER Ni PLATING (CONTACT PART)
BRASS TIN PLATING OVER Ni PLATING (SOLDERING PART)

6. PART NUMBER OF PLUG ASSEMBLY TO BE MATED: SEE TABLE-1

	6437288-2 5	–	
	6437288-1 5	–	本 図
OBSOLETE	1437288-2 2	3900134-3412	
OBSOLETE	1437288-1 2	3900134-3411	本 図
	Part No. 型 番	Old Part No. 旧 型 番	REMARK 備 考

THIS DRAWING IS A CONTROLLED DOCUMENT.

DIMENSIONS: 単位: 粍 mm

TOLERANCES UNLESS OTHERWISE SPECIFIED: 一般公差
0 PLC ± –
1 PLC ± –
2 PLC ± –
3 PLC ± –
4 PLC ± –
ANGLES ± –

MATERIAL 材料: SEE TABLE
FINISH 仕上: –

DWN –
CHK –
APVD –
PRODUCT SPEC 製品規格: 108−78140
APPLICATION SPEC 取付適用規格: —
WEIGHT —

TE Connectivity

NAME 名称: SUPERSEAL コネクタ(上ロック)キャップハウジング 34極 ASS'Y
SUPER SEAL CONNECTOR (UPPER LOCK)
CAP HOUSING 34POS. ASS'Y

SIZE	CAGE CODE	DRAWING NO 番号	RESTRICTED TO
A2	00779	C−9−1437287−8	—

CUSTOMER DRAWING | SCALE 尺度 2:1 | SHEET 2 OF 3 | REV A1

C3900134

9−1437287−8

1471−9 (3/11)