THIS DRAWING IS UNPUBLISHED. RELEASED FOR PUBLICATION AUG, 2013 , .
© COPYRIGHT 2013 By Tyco Electronics Japan G.K. ALL RIGHTS RESERVED.

LOC	DIST
J	—

REVISIONS 変更

P	LTR	DESCRIPTION	DATE	DWN	APVD
	A	REVISED ECR-13-012232	08AUG13	AY	HY

1. 一般公差 ±0.2
2. 性能に影響するバリなきこと。
3. 材質 ボディ：銅合金/ニッケル下地 金めっき(接触部)
   錫めっき(圧着部)
   フェルール：ステンレス
4. 下図に最終製品の形態をしめす。
   1リールの巻き数は7000ピン(標準)とする。

1. GENERAL TOLERANCE ±0.2
2. NO BURRS WHICH AFFECT PERFORMANCE.
3. MATERIAL BODY: COPPER ALLOY / NICKEL UNDERPLATE 1.3μm MIN.
   GOLD PLATING (CONTACT INTERFACE) 0.4μm MIN.
   TIN PLATING (CRIMP PORTION) 0.8μm MIN.
   FERRULE: STAINLESS STEEL
4. 7000 PINS PER REEL.

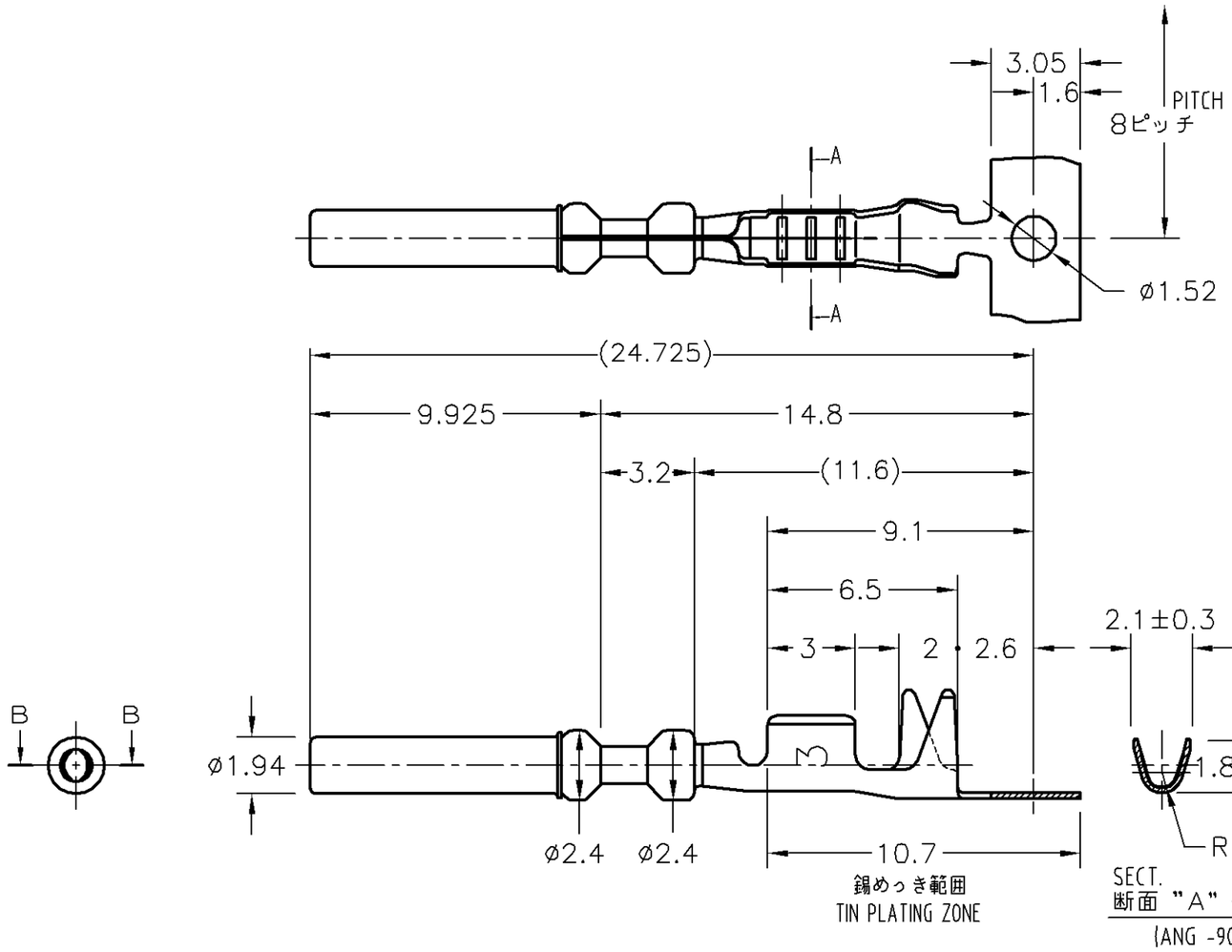

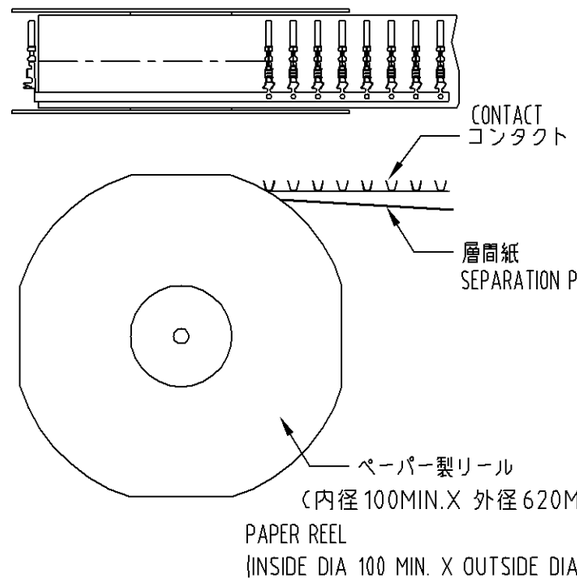

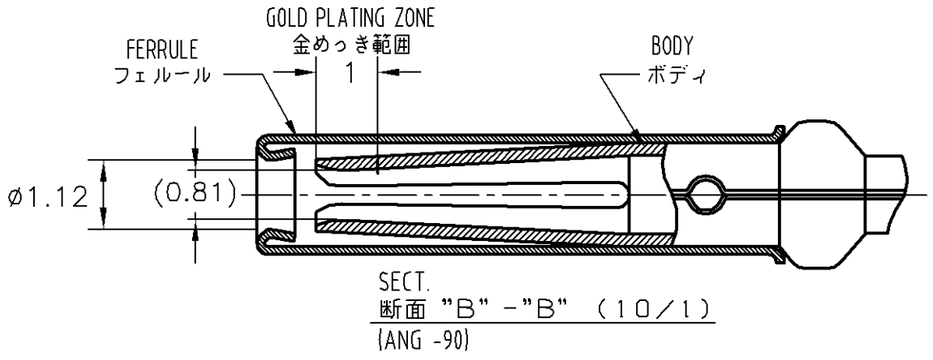

3-1447221-5	3900187-03	0.3mm²	ø1.4~ø1.7	AVSS 0.3
Part No. 型 番	Old Part No. 旧 型 番	CONDUCTOR SIZE 芯 線	INSULAION DIA 被覆径	WIRE EXAMPLE 適用例
		適用電線サイズ APPLICABLE WIRE.SIZE		

THIS DRAWING IS A CONTROLLED DOCUMENT.

DIMENSIONS: 単位：耗 mm

TOLERANCES UNLESS OTHERWISE SPECIFIED: 一般公差

0 PLC	± -
1 PLC	± -
2 PLC	± -
3 PLC	± -
4 PLC	± -
ANGLES	± -

MATERIAL 材料 3

FINISH 仕上 -

DWN	A.YAMAGUCHI	08AUG13
CHK	H.HOMME	08AUG13
APVD	H.YAMAGAMI	08AUG13
PRODUCT SPEC 製品規格	—	
APPLICATION SPEC 取付適用規格	114-78014	
WEIGHT	0.25 g	

TE Connectivity

NAME 名称: SUPER SEAL CONNECTOR RECEPTACLE CONTACT ASSEMBLY (NEW SMALL BARREL SIZE)

SIZE	CAGE CODE	DRAWING NO 番号	RESTRICTED TO
A3	00779	C-3-1447221-5	—

CUSTOMER DRAWING | SCALE 尺度 5:1 | SHEET 1 OF 1 | REV A

1470-19 (3/11)